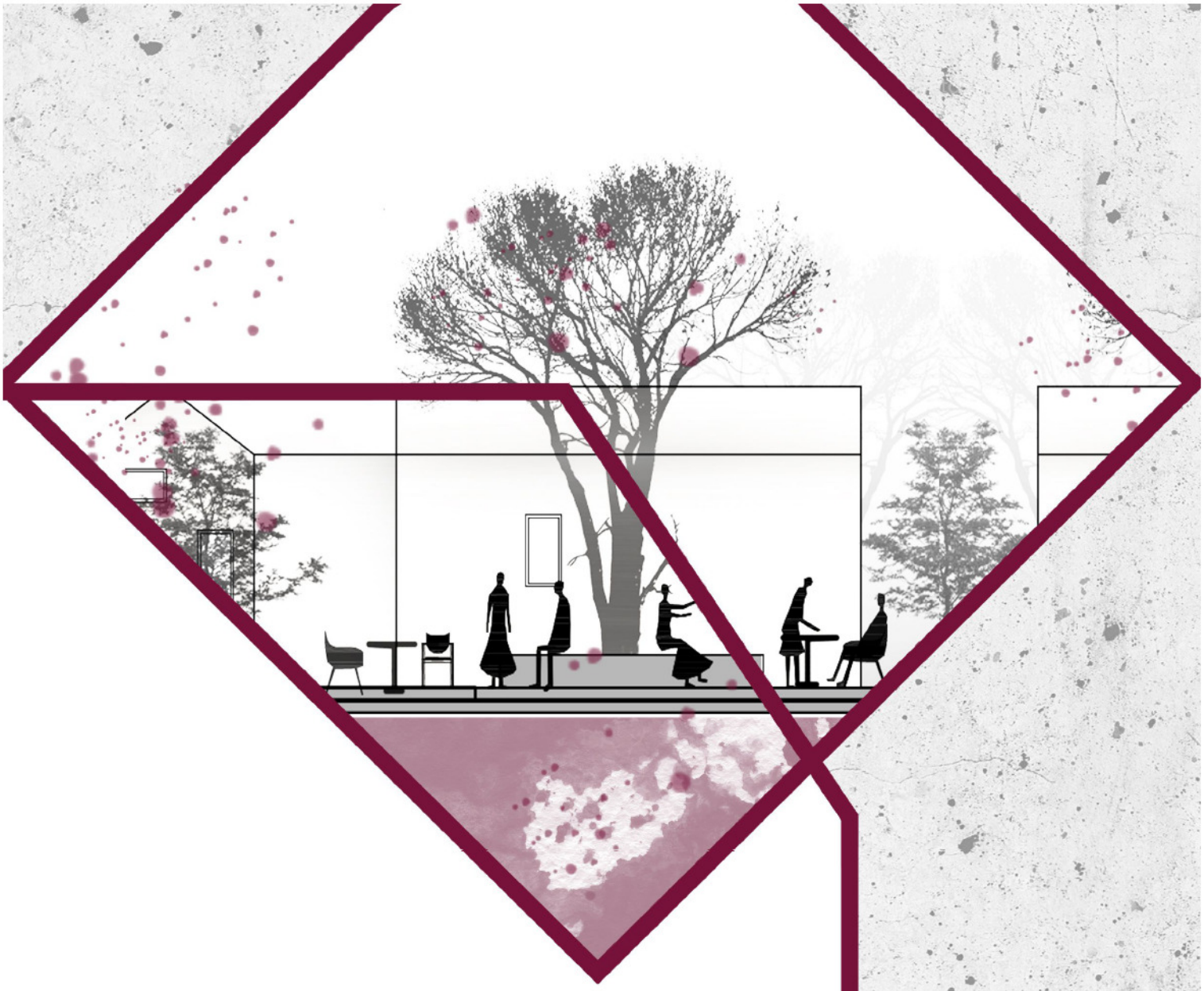

# MOBILIER URBAN

## Contact

Telefon: 0752.265.196
Email : office@activesector3.ro
www.actives3.ro

ADMINISTRARE ACTIVE SECTOR 3

# MOBILIER URBAN
## BANCA PREFABRICATA

**Banca simpla** ( BAS 02 )( BAS 03 )
**Banca modulara** ( BAM 03 )

Bancile simple - sunt fabricate din B.A. de inalta rezistenta iar zona de sedere este realizata din lemn. La cerere se poate personaliza.

Bancile modulare - sunt realizate din trei module: doua module din B.A. prefabricate si un modul de sezut, realizat din metal acoperit cu scanduri de lemn. La cerere se poate personaliza.

Combinația de design între cele două materiale, este o soluție elegantă si potrivita pentru orice parc, piateta sau zona publice din oraș.

BANCA SIMPLA ( BAS 02 )

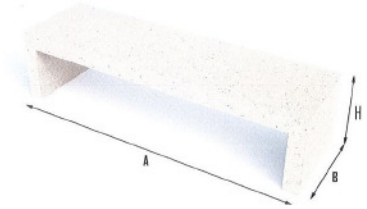


DIMENSIUNI
Lungime A = 180 cm
Latime B = 50 cm
Inaltime H = 45 cm

BANCA SIMPLA ( BAS 03 )

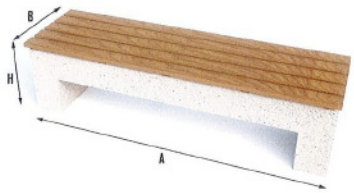


DIMENSIUNI
Lungime A = 180 cm
Latime B = 50 cm
Inaltime H = 49 cm

BANCA MODULARA ( BAM 03 )

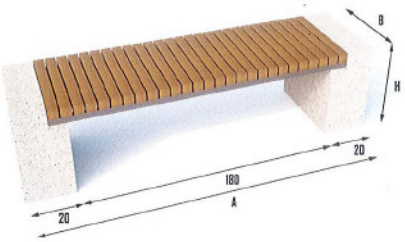


DIMENSIUNI
Lungime A = 220 cm
Latime B = 50 cm
Inaltime H = 45 cm

*note :*

*- inceperea productiei 1 saptamana de la lansarea comenzi (cu verificarea capacitatii de productie a fabricii)*

*- capacitate de productie10buc/saptamana (productie poate fi crescuta)*

*- volum mc 0,21 (variabil pe model) greutate kg 525*

# MOBILIER URBAN

## BANCA

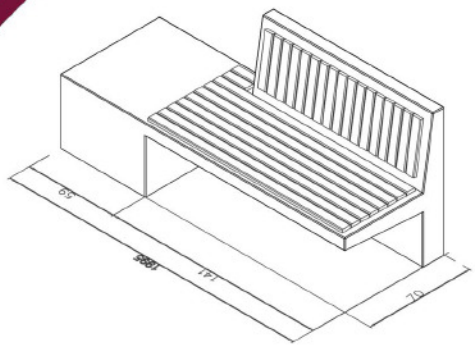


## Banca modulara cu spatar ( cod.BAB001)

Bancile modulare - (1995 x 700 x 850mm ) sunt fabricate din B.A. de inalta rezistenta, iar diversitatea modulelor si modul in care sunt realizate permit diferite variante de aranjare. Zona de ședere este realizată din lemn iar prezenta spatarului la anumite module asigura confortul necesar. Lemnul certificat și betonul, sunt tratate cu o acoperire de protecție specială, ceea ce face ca produsul, să fie și mai rezistent la condițiile meteorologice agresive.

Combinația de design între cele două materiale, este o soluție elegantă si potrivita pentru orice parc, piateta sau zona publice din oraș.

*note :*

*- inceperea productiei 2 saptamane de la lansarea comenzi (cu verificarea capacitatii de productie a fabricii)*

*- capacitate de productie 5buc/saptamana (productie poate fi crescuta)*

*- volum mc 0,42 greutate kg 1.050*

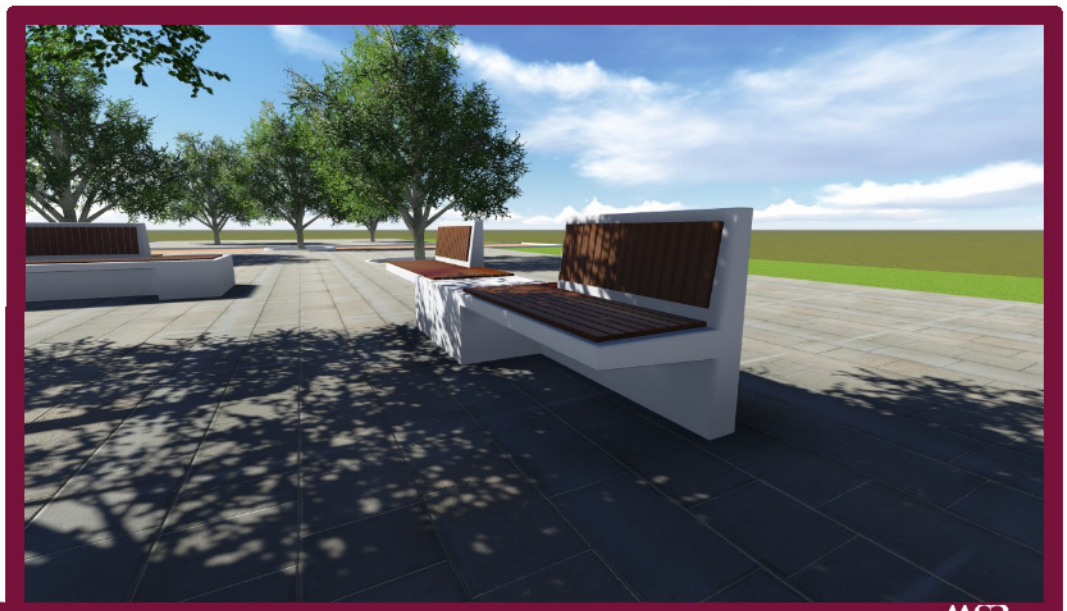

# MOBILIER URBAN

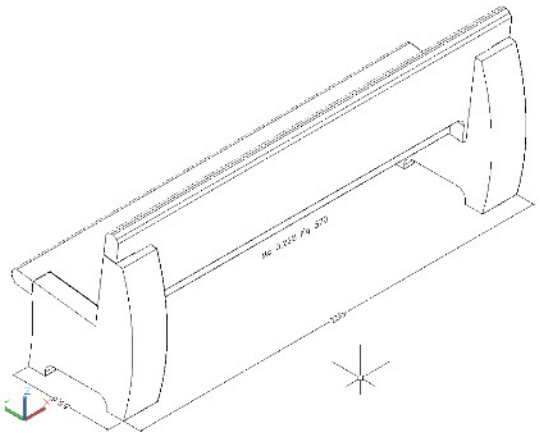

## Banca modulara cu spatar ( BRB002 )

Bancile modulare ( 230 x 56 Hs 90 ) sunt fabricate din B.A. de inalta rezistenta, iar diversitatea modulelor si modul in care sunt realizate permit diferite variante de aranjare.

Combinația de design între cele două materiale, este o soluție elegantă si potrivita pentru orice parc, piateta sau zona publice din oraș.

*note :*

*- inceperea productiei 2 saptamane de la lansarea comenzi (cu verificarea capacitatii de productie a fabricii)*

*- capacitate de productie 10 buc/saptamana (productie poate fi crescuta)*

*- volum mc0.228 greutate kg 570*

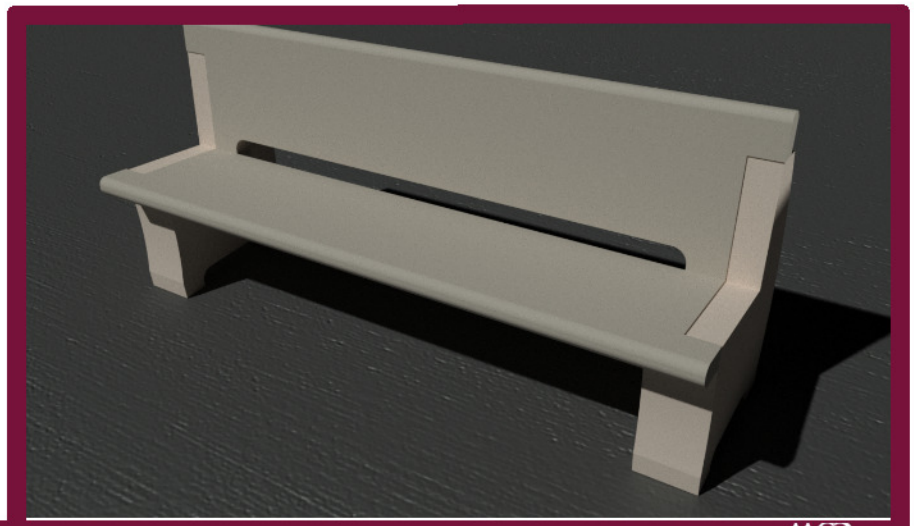

## Banca circulara ( BRC004 )

Bancile modulare ( D1=156 D2=256 H=53 ) sunt fabricate din B.A. de inalta rezistenta, iar diversitatea modulelor si modul in care sunt realizate permit diferite variante de aranjare.

Combinația de design între cele două materiale, este o soluție elegantă si potrivita pentru orice parc, piateta sau zona publice din oraș.

*note :*

*- inceperea productiei 2 saptamane de la lansarea comenzi (cu verificarea capacitatii de productie a fabricii)*

*- capacitate de productie 5buc/saptamana (productie poate fi crescuta)*

*- volum mc 0,63 kg 1.575*

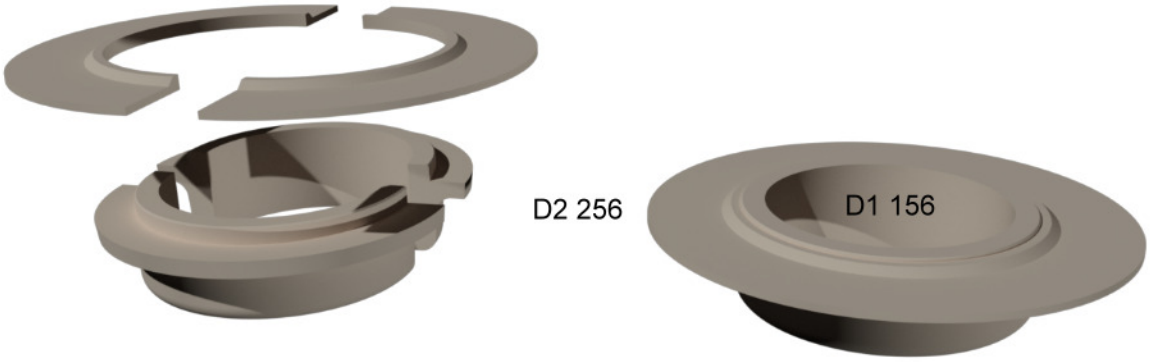

## Banca modulara cu spatar ( BRB003 )

Bancile modulare ( 282 x 52 H 43 ) sunt fabricate din B.A. de inalta rezistenta, iar diversitatea modulelor si modul in care sunt realizate permit diferite variante de aranjare.

Combinația de design între cele două materiale, este o soluție elegantă si potrivita pentru orice parc, piateta sau zona publice din oraș.

*note :*

*- inceperea productiei 2 saptamane de la lansarea comenzi (cu verificarea capacitatii de productie a fabricii)*

*- capacitate de productie 5buc/saptamana (productie poate fi crescuta)*

*- volum mc 0,16 greutate kg 400*

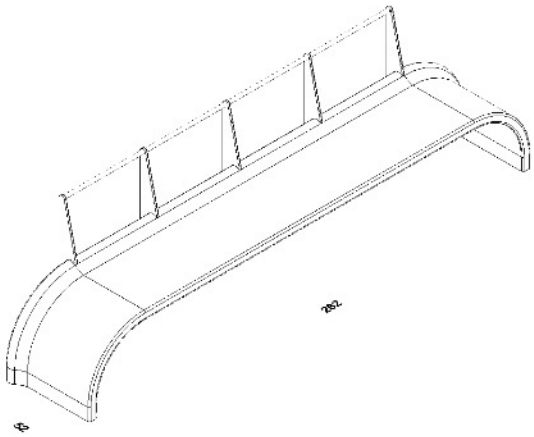

Bancuta Retro ( PBR01 200 x 65 H=42 )

Masuta Retro ( MBR02 205 x 99.5 H=74 )

Bancile modulare sunt fabricate din B.A. de inalta rezistenta,
iar diversitatea modulelor si modul in care sunt realizate permit diferite variante de aranjare.

Combinația de design între cele două materiale, este o soluție elegantă si potrivita pentru orice parc, piateta sau zona publice din oraș.

*note :*

*- inceperea productiei 2 saptamane de la lansarea comenzi (cu verificarea capacitatii de productie a fabricii)*

*- capacitate de productie 10 , 2 buc/saptamana (productie poate fi crescuta )*

*- PBR01 volum mc 0,10 greutate kg 250*

*- MBR02 volum mc 0,15 greutate kg 375*

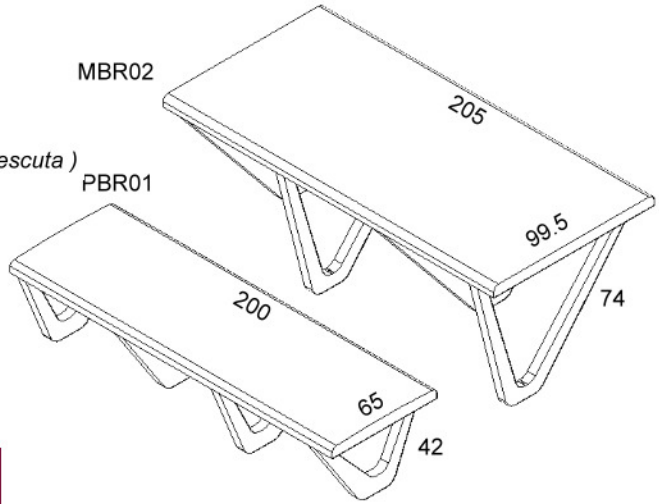


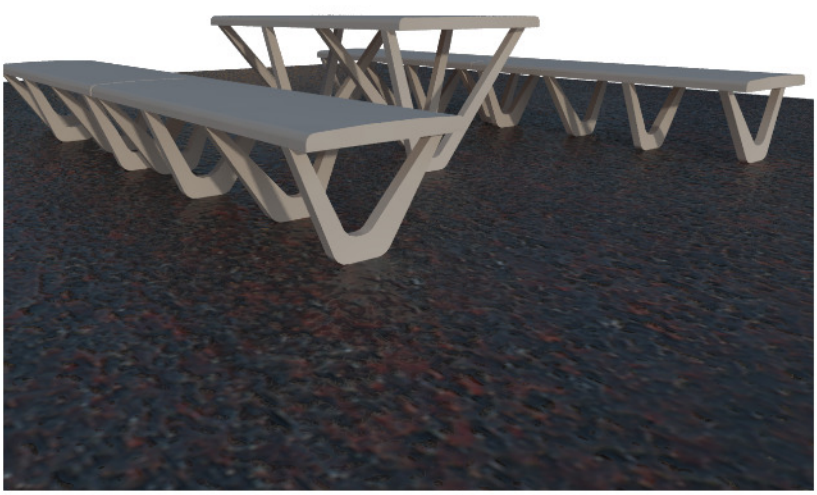

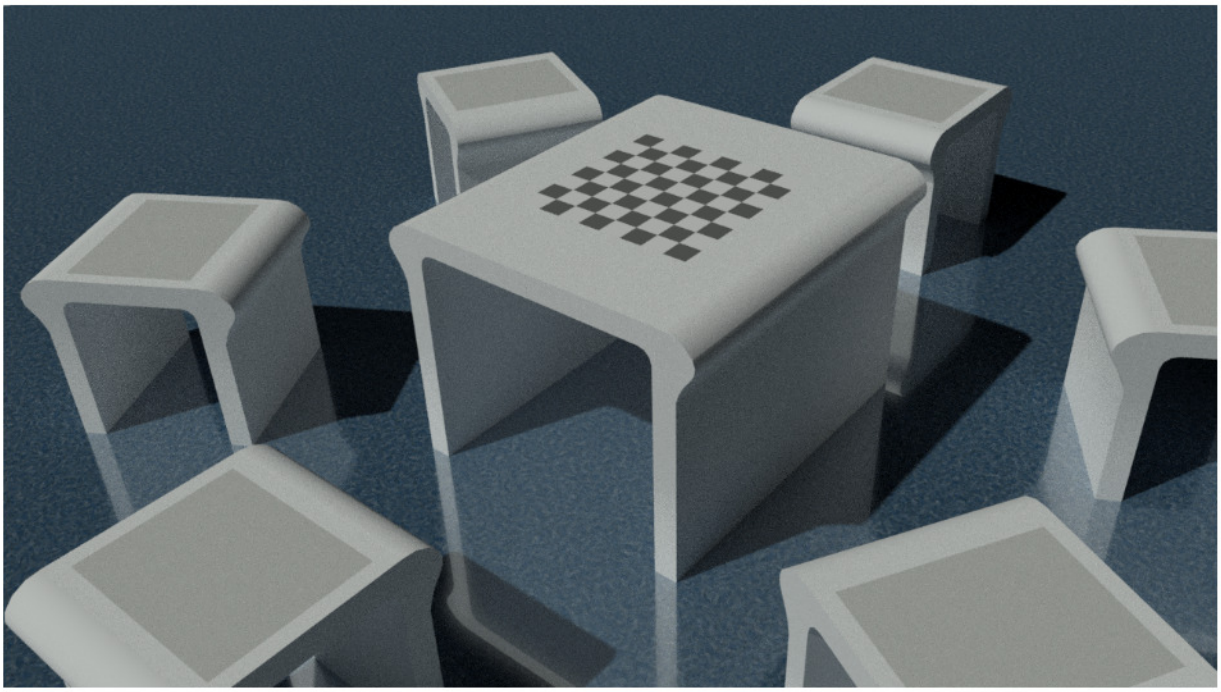

Ansamblu

bancuta si scaun pentru sah

Bancuta sah BAS01 ( 40 x 40 H= 40 )

Masuta sah MASH ( 80 x 60 H= 55 )

*note :*

*- inceperea productiei 2 saptamane de la lansarea comenzi (cu verificarea capacitatii de productie a fabricii)*

*- capacitate de productie saptamanala 5 MASH02 10 BAS01*

*- BASH01 mc 0,025 kg 62,5*

*- MASH mc 0,071 kg 177,5*

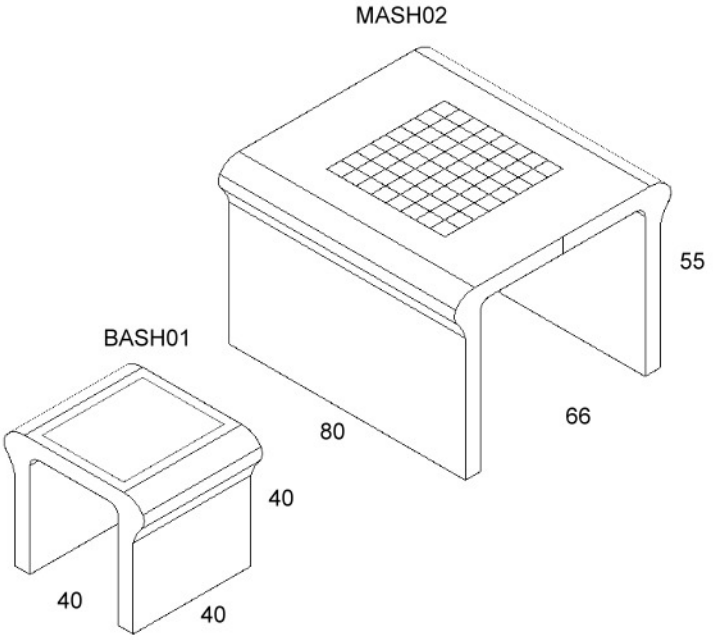


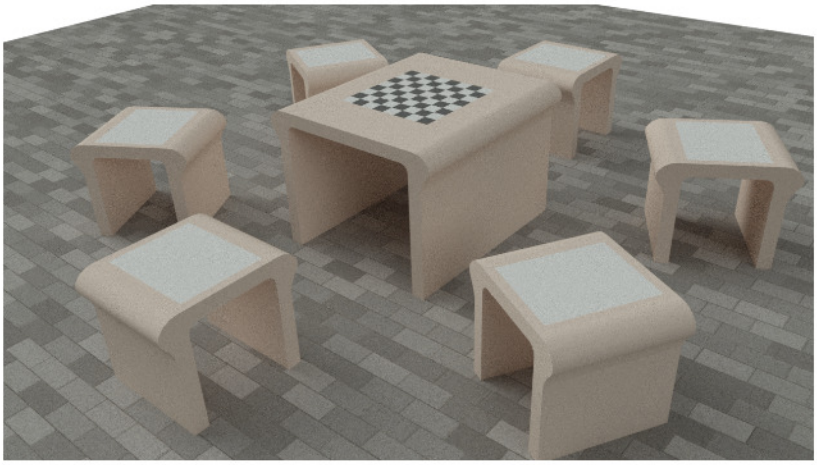

# MOBILIER URBAN

## Masa de Tenis ( cod.MATE001 )

Masa de Tenis - (1520 x 2740 H = 780 ) sunt fabricate din B.A. de inalta rezistenta.

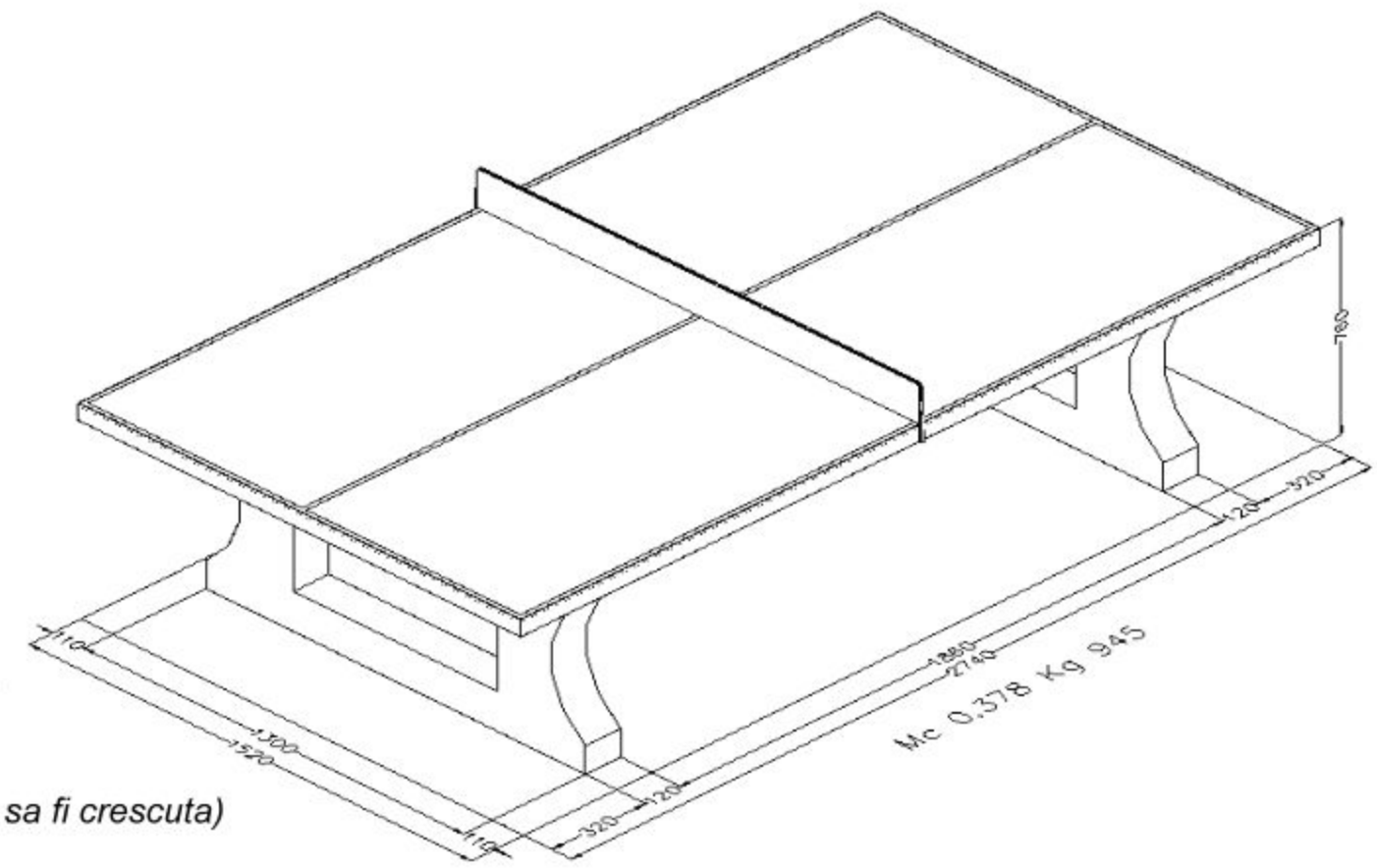


*note :*

*- inceperea productiei 2 saptamane de la lansarea comenzi (cu verificarea capacitatii de productie a fabricii)*

*- capacitate de productie 2buc/saptamana (productie poate sa fi crescuta)*

*- volum mc0,378greutate kg 945*

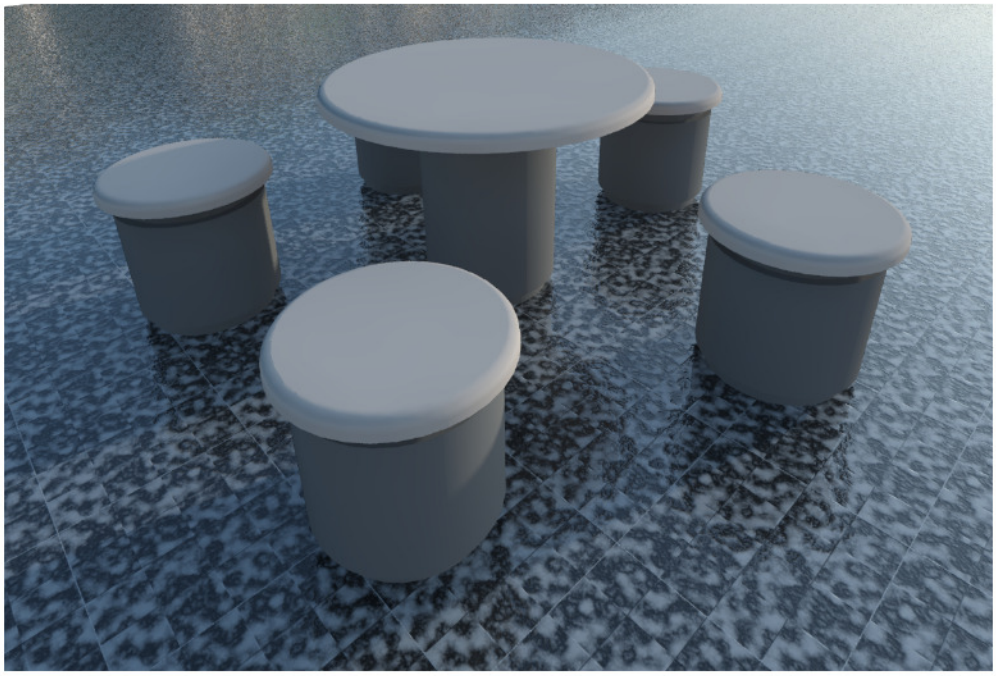

Ansamblu

Masa GRUM01 ( H=77 D1=52 D2=120)

Taburet GRUT02 ( H=52 D1=52 D2=60 )

*note :*

*- inceperea productiei 2 saptamane de la lansarea comenzi (cu verificarea capacitatii de productie a fabricii)*

*- capacitate de productie saptamanala 5 GRU01 10 GRUT02*

*- GRUM01 mc 0,136 kg 340*

*- GRUT02 mc 0,067 kg 167,5*

*GRUM01*

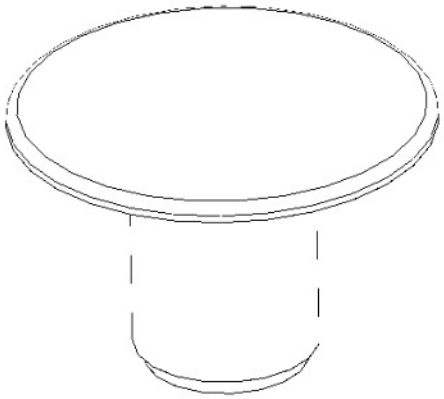

*GRUT02*

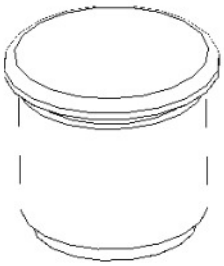

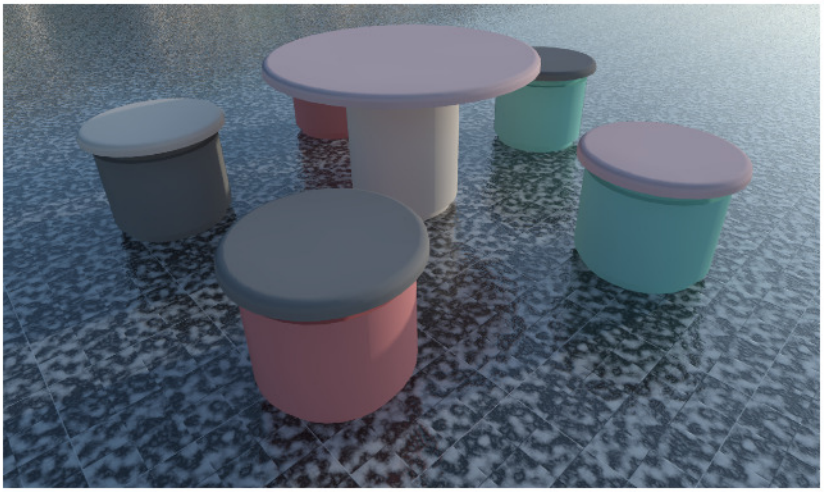

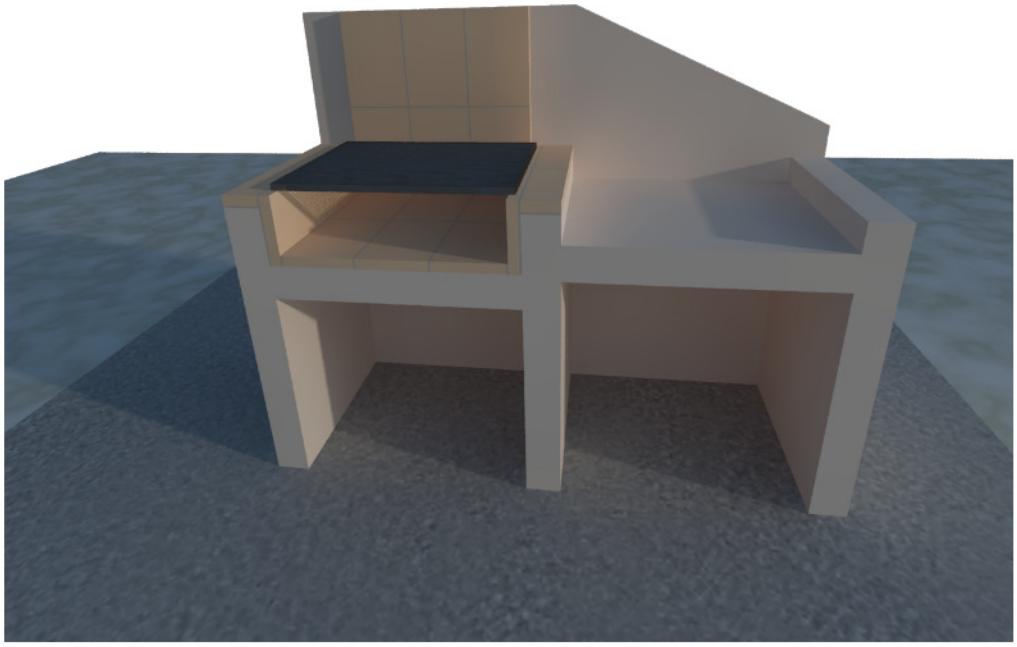

BARBECUE BARB01

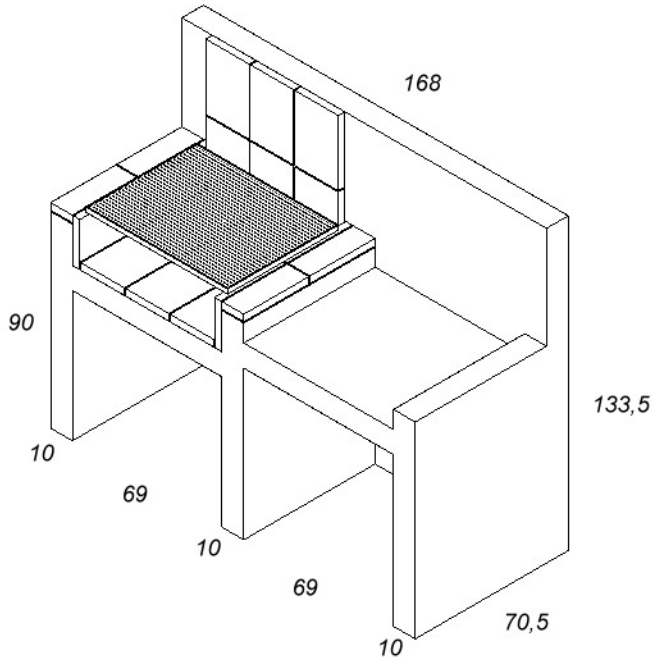


*note :*

*- inceperea productiei 2 saptamane de la lansarea comenzi (cu verificarea capacitatii de productie a fabricii)*

*- capacitate de productie saptamanala 4 buc*

*- BARB01 mc 0,47 kg 1.175*

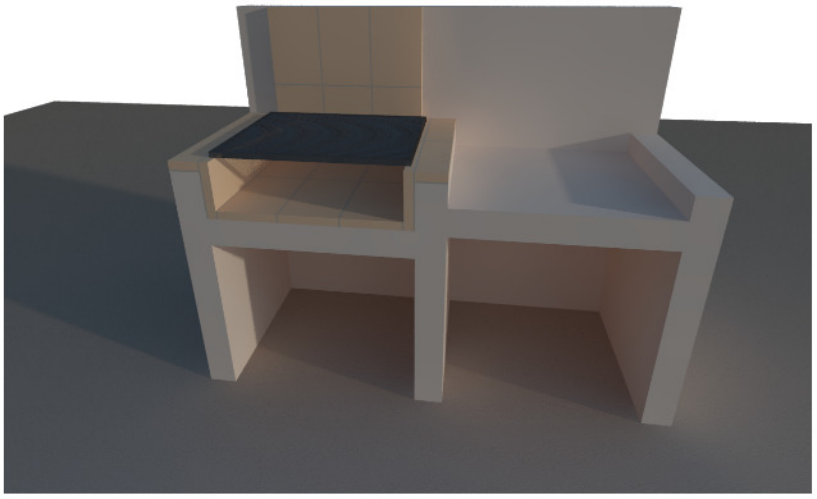

# MOBILIER URBAN
## TABURETE / JARDINIERA

## Mobilier urban

Taburet cubic
Jardiniera cubica

Taburet cilindric
Jardiniera cilindrica

Taburet cubic/cilindric- fabricat din B.A. de inalta rezistenta care asigura rezistenta la impact, ce serveste atat la delimitarea unui spatiu, impotriva trecerii, cat si ca obiect in cadrul unor compozitii cu obiecte de mobilier urban dintr-un spatiu public. La cerere se poate personaliza.

Jardiniera cubica/cilindrica - fabricata din B.A. de inalta rezistenta, deserveste ca suport pentru flori si plante in cadrul unei compozitii dintr-un spatiu public. La cerere se poate personaliza.

TABURETE *(TABR011)*

DIMENSIUNI
Lungime / Latime A = 50 cm
Inaltime H = 50 cm

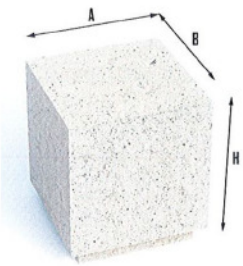


JARDINIERA *(JARR013)*

DIMENSIUNI
Lungime / Latime A = 50 cm
Inaltime H = 50 cm
Grosime = 10 cm

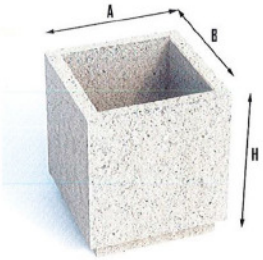


TABURETE *(TABC012)*

DIMENSIUNI
Diametru D = 50 cm
Inaltime H = 48 cm

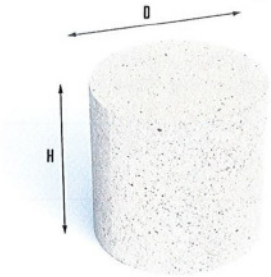


JARDINIERA *(JARC014)*

DIMENSIUNI
Diametru D = 50 cm
Inaltime H = 48 cm
Grosime = 10 cm

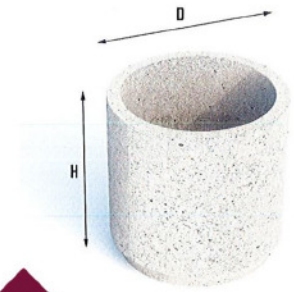


*note :*

*- inceperea productiei 1 saptamana de la lansarea comenzi (cu verificarea capacitatii de productie a fabricii)*

*- capacitate de productie10buc/saptamana (productie poate fi crescuta)*

# MOBILIER URBAN

## TABURETE / JARDINIERA / COS DE GUNOI

*note :*

*- inceperea productiei 2 saptamane de la lansarea comenzi (cu verificarea capacitatii de productie a fabricii)*

*- capacitate de productie10buc/saptamana (productie poate fi crescuta)*

## Taburete
## Jardiniera dreptunghiulara
## Cos de gunoi

Taburet dreptunghiular - fabricat din B.A. de inalta rezistenta care asigura rezistenta la impact, ce serveste atat la delimitarea unui spatiu, impotriva trecerii, cat si ca obiect in cadrul unor compozitii cu obiecte de mobilier urban dintr-un spatiu public. La cerere se poate personaliza.

Jardiniera dreptunghiulara - fabricata din B.A. de inalta rezistenta, deserveste ca suport pentru flori si plante in cadrul unei compozitii dintr-un spatiu public. La cerere se poate personaliza. Lorem Ipsum

Cos de gunoi - fabricat din B.A., prevazut cu capac protector metalic si sistem de inchidere cu cheie. La interior este prevazut cu captuseala interioara din tabla galvanizata. La cerere se poate personaliza si poate fi prevazut cu sistem de prindere saci menajeri.

TABURETE *(TABR021)*

DIMENSIUNI
Lungime A = 150 cm
Latime B = 50 cm
Inaltime H = 50 cm

JARDINIERA *(JARR022)*

DIMENSIUNI
Lungime A = 150 cm
Latime B = 50 cm
Inaltime H = 50 cm

COS DE GUNOI *(CDGC023)*

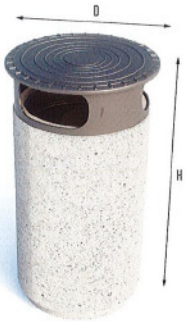


DIMENSIUNI
Diamentru D = 50 cm
Inaltime H = 95 cm
Greutate = 180 Kg

# MOBILIER URBAN
## BOLARZI

Bolarzii sunt realizati din beton armat de clasa superioara si pot fi realizati pe diferite culori.

Bolarzii au o lungime de 35cm, o inaltime totala de 26cm si o greutate de 25kg. Aceste elemente reprezinta cea mai buna solutie pentru restrictionarea traficului auto si lasarea libera doar circulatiei pietonale. Sunt produse nestructurale ce pot fi utilizate in domeniul public sau privat cum ar fi gradini, parcuri, alei, treceri de pietoni, in zona pietelor, bolarzii fiind elemente esentiale pentru amenajarea peisagistica.

Caracteristicile acestuia garantează rezistența și exploatarea pe termen lung.

*note :*

*- inceperea productiei 2 saptamane de la lansarea comenzi (cu verificarea capacitatii de productie a fabricii)*

*- capacitate de productie80buc/saptamana (productie poate fi crescuta)*

*BOLZ001*

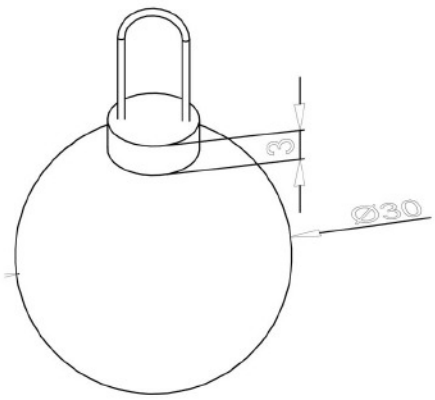


# LIMITATOR ACCES TIP BILA Ø30

Limitatorul de acces tip bila este realizat din beton armat de clasa superioara si poate fi realizat pe diferite culori.

Limitatorul de acces tip bila reprezinta cea mai buna solutie pentru restrictionarea traficului auto si lasarea libera doar circulatiei pietonale. Sunt produse nestructurale ce pot fi utilizate in domeniul public sau privat cum ar fi gradini, parcuri, alei, piete, esentiale pentru amenajarea peisagistica.

Caracteristicile acestuia garantează rezistența și exploatarea pe termen lung.

*note :*

*- inceperea productiei 1 saptamana de la lansarea comenzi (cu verificarea capacitatii de productie a fabricii)*

*- capacitate de productie 10 buc/saptamana (productie poate fi crescuta)*

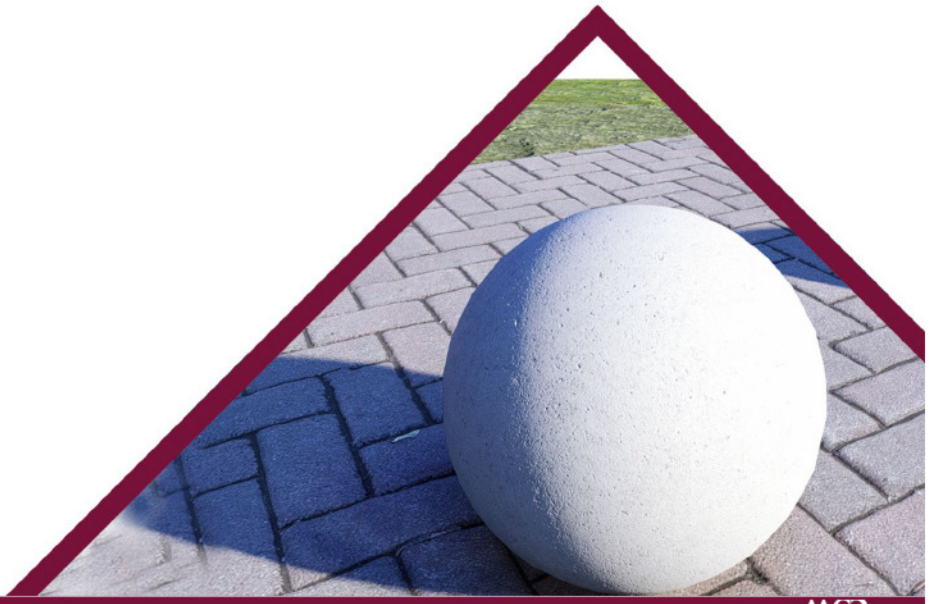

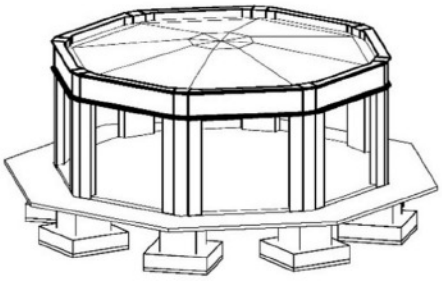

# ANSAMBLU FOISOR PREFABRICAT

Foisorul prefabricat este realizat din B.A. si are o lungime totala de 8,80m si o inaltime de 5,24m. Constructia are forma unui octagon, avand diametrul exterior de 8,80m si este formata din 8 stalpi prefabricati fixati in pahare prefabricate, iar cele 8 grinzi reazema pe stalpi. Grinzile si stalpii au fost prevazuti cu console pentru rezemarea predalelor.

Foisoarele prefabricate sunt ideale pentru recreere, pentru activitati sau cursuri in aer liber. Constructia se poate amplasa in parcuri, in curtile scolilor si liceelor.

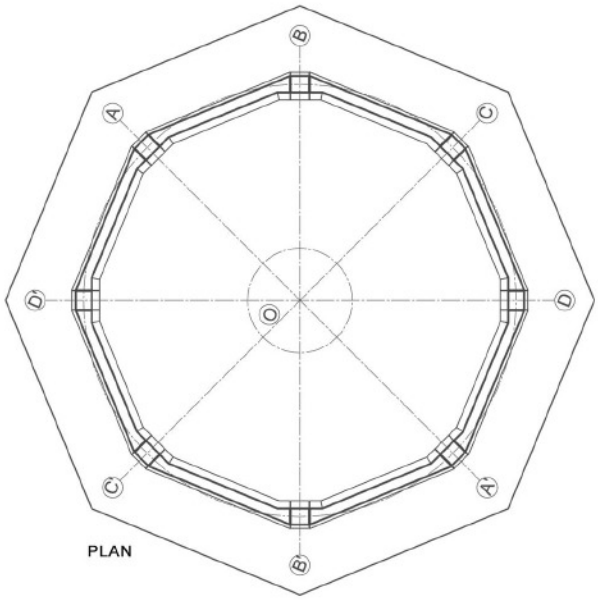


PLAN

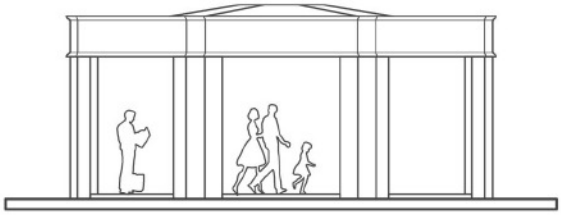

VEDERE FRONTALA

*note :*

*- inceperea productiei 2 saptamane de la lansarea comenzi (cu verificarea capacitatii de productie a fabricii)*

*- capacitate de productie 1 foisor 3 saptamane (productie poate fi crescuta)*

# FANTANA ARTEZIANA

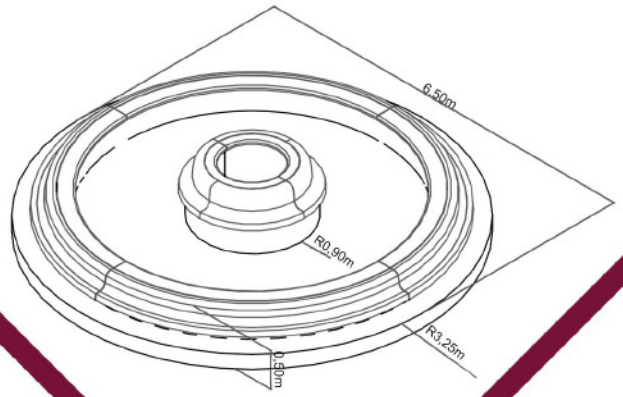


## FANTANA ARTEZIANA

Fantana este realizata din module prefabricate din beton armat de inalta calitate si poate fi realizata pe diferite culori. Constructia este realizata din 4 module identice ce formeaza un bazin rotund cu diametru mare de 6,5m si o inaltime de 0,50m.

Fantana arteziana se poate realiza pe dimensiuni diferite in functie de cerintele si dorintele beneficiarului.

Fantana arteziana reprezinta o alegere buna pentru parcuri, gradini publice sau private, piatete, find potrivita pentru orice oras.

*note :*

*- inceperea productiei 2 saptamane de la lansarea comenzi (cu verificarea capacitatii de productie a fabricii)*

*- capacitate de productie 1 fantana 2 sapatamane (productie poate fi crescuta)*

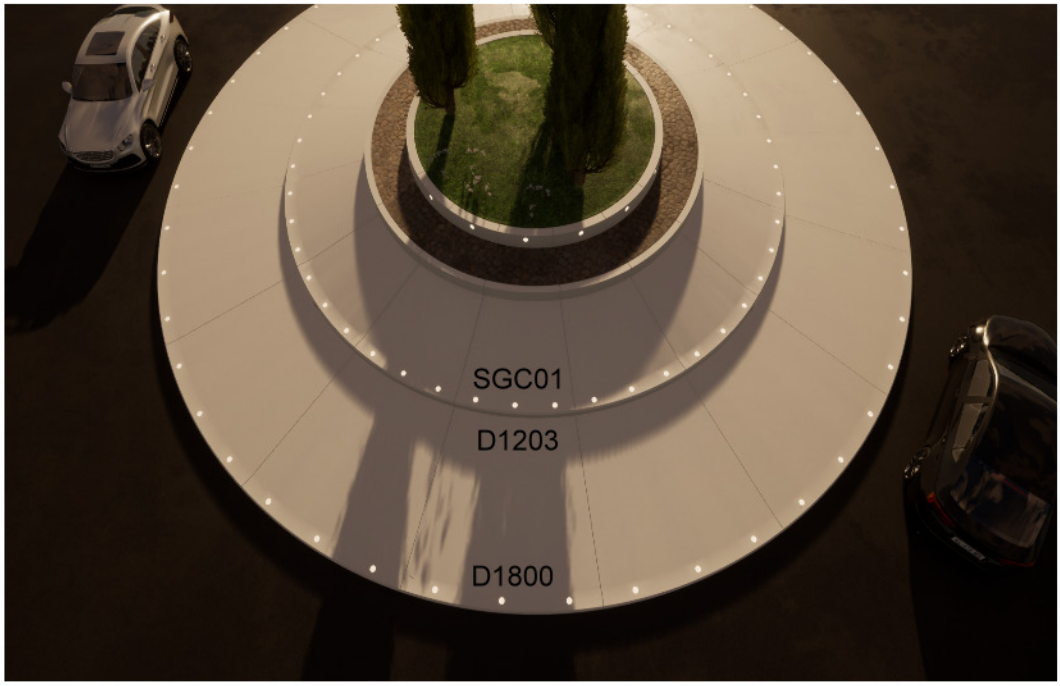


Sens giratoriu D1203 D1800

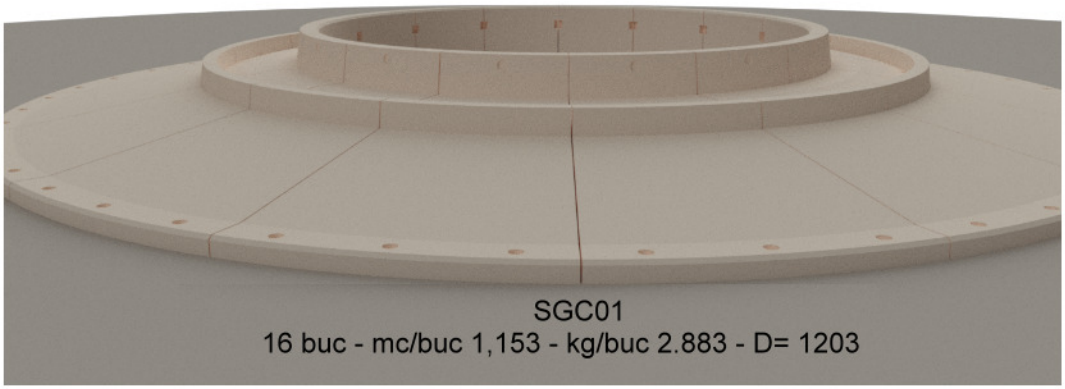


*note :*

*- inceperea productiei 1 saptamana de la lansarea comenzi (cu verificarea capacitatii de productie a fabricii)*

*- capacitate de productie 1 SGC01/zi*

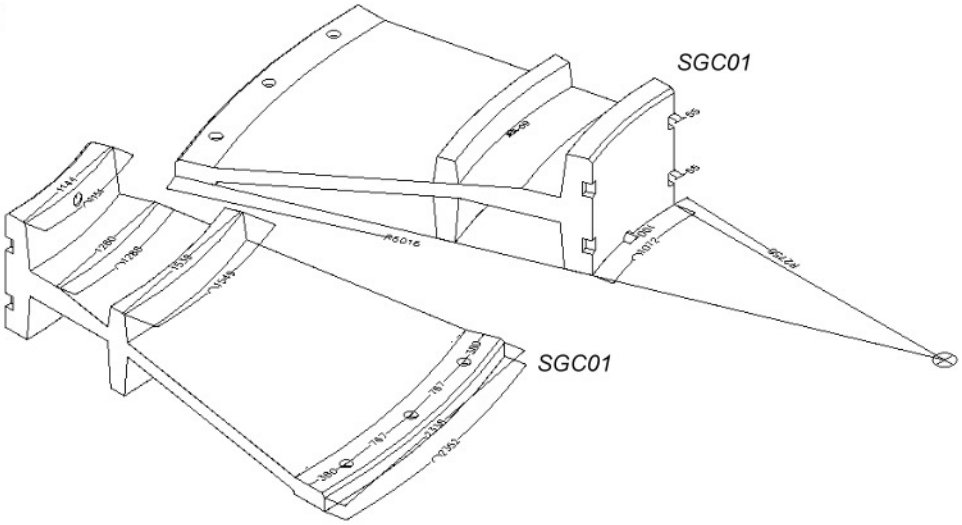

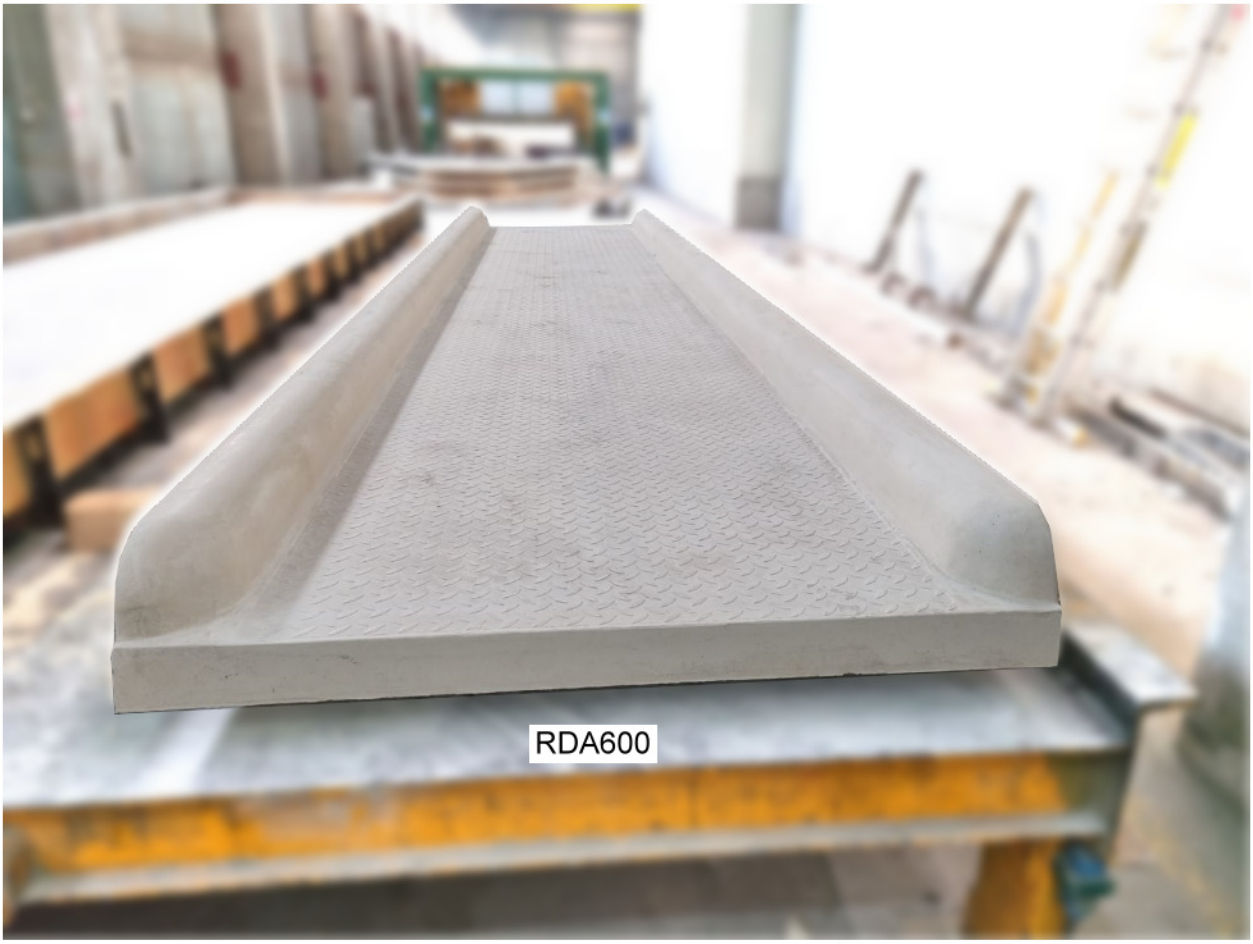


Rampa de acces pentru persoane cu handicap ( RDA600 )

*note :*

*- inceperea productiei 2 saptamane de la lansarea comenzi (cu verificarea capacitatii de productie a fabricii)*

*- capacitate de productie 1 RDA600/zi*

RDA600

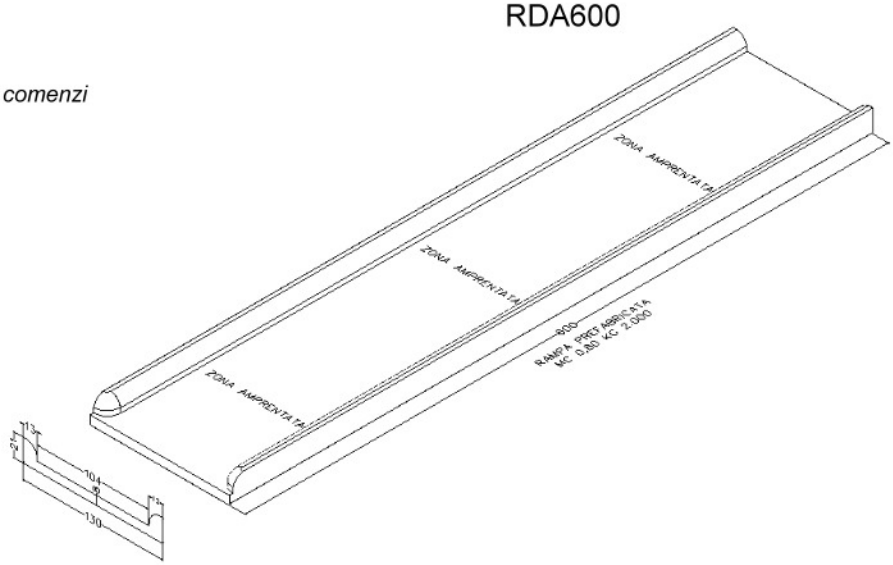

Elementul prefabricat care acopera jardinierele existente

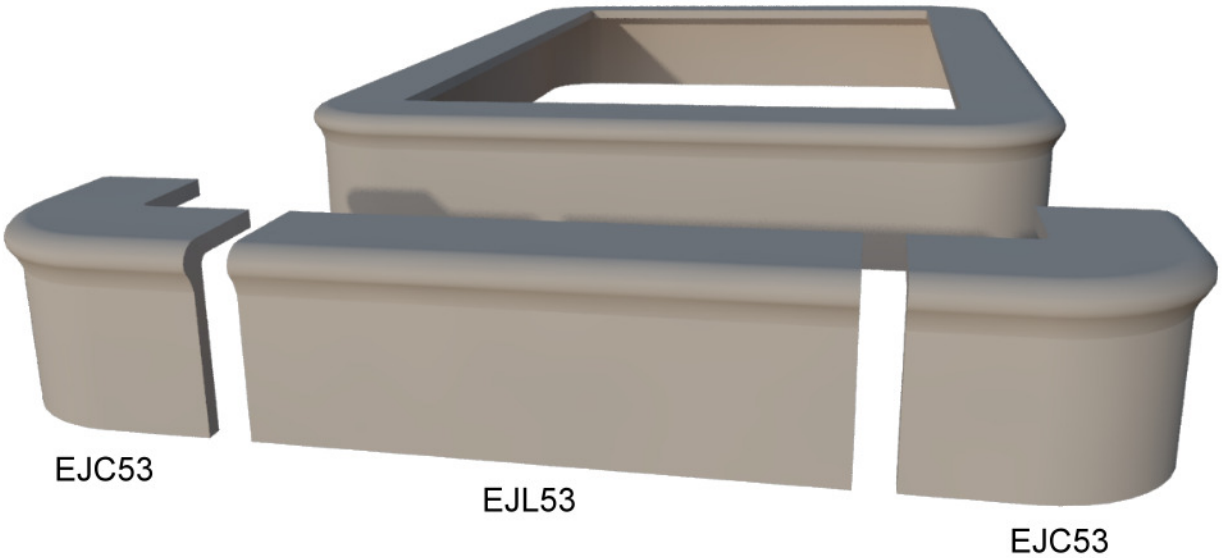


*note :*
*- inceperea productiei 1 saptamana de la lansarea comenzi*
*(cu verificarea capacitatii de productie a fabricii)*

# MOBILIER URBAN

## BORDURA

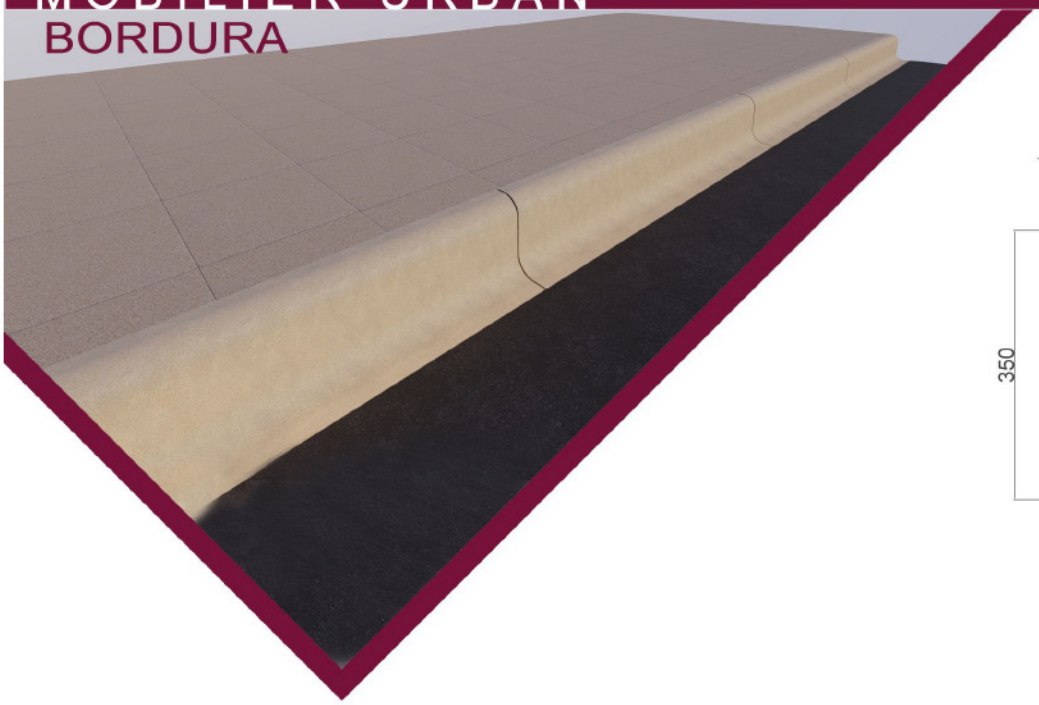

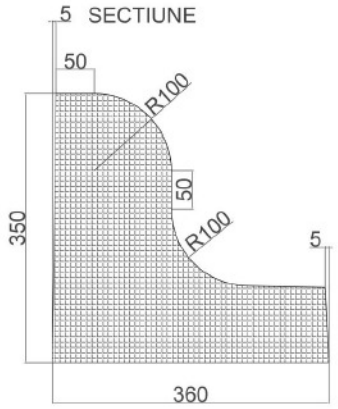


Bordurile sunt realizate din beton armat si reprezinta elemente ce delimiteaza spatii create, finisand proiectul. Ele pot fi folosite ca aliniament de incadrare sau delimitare a strazilor, parcarilor, platformelor, aleilor, trotuarelor, sensurilor giratori sau a insulelor de staionare.

Bordura are o lungime de 3000mm, o latime de 360mm si o inaltime de 350mm.

Datorita formelor curbe, dimensiunilor si culorilor, asigura amenajarilor un aspect estetic placut si elegant fiind potrivite pentru utilizare in combinatie cu orice tip de pavaj.

*note :*
*- inceperea productiei 1 saptamana de la lansarea comenzi*
*(cu verificarea capacitatii de productie a fabricii)*

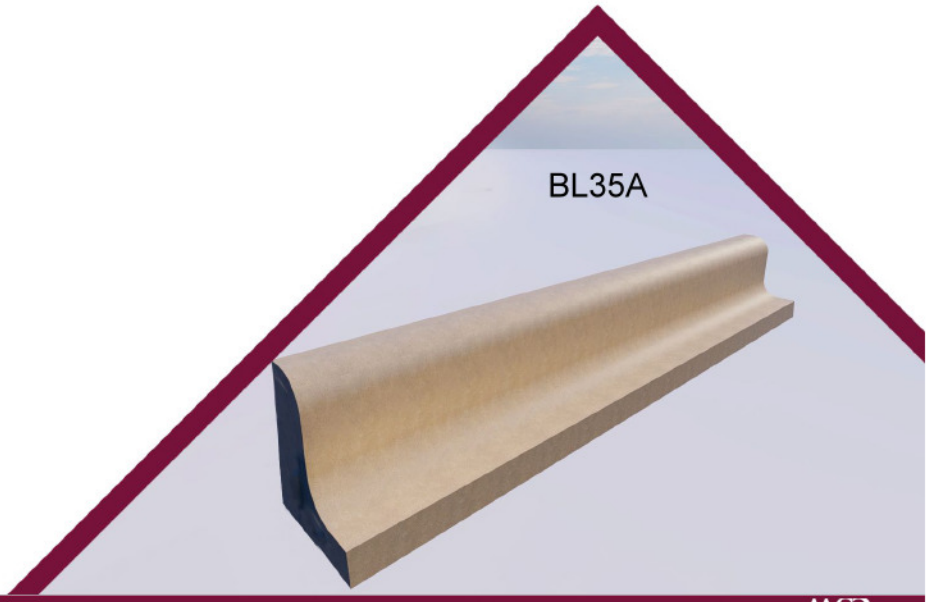

BORDURA H=50

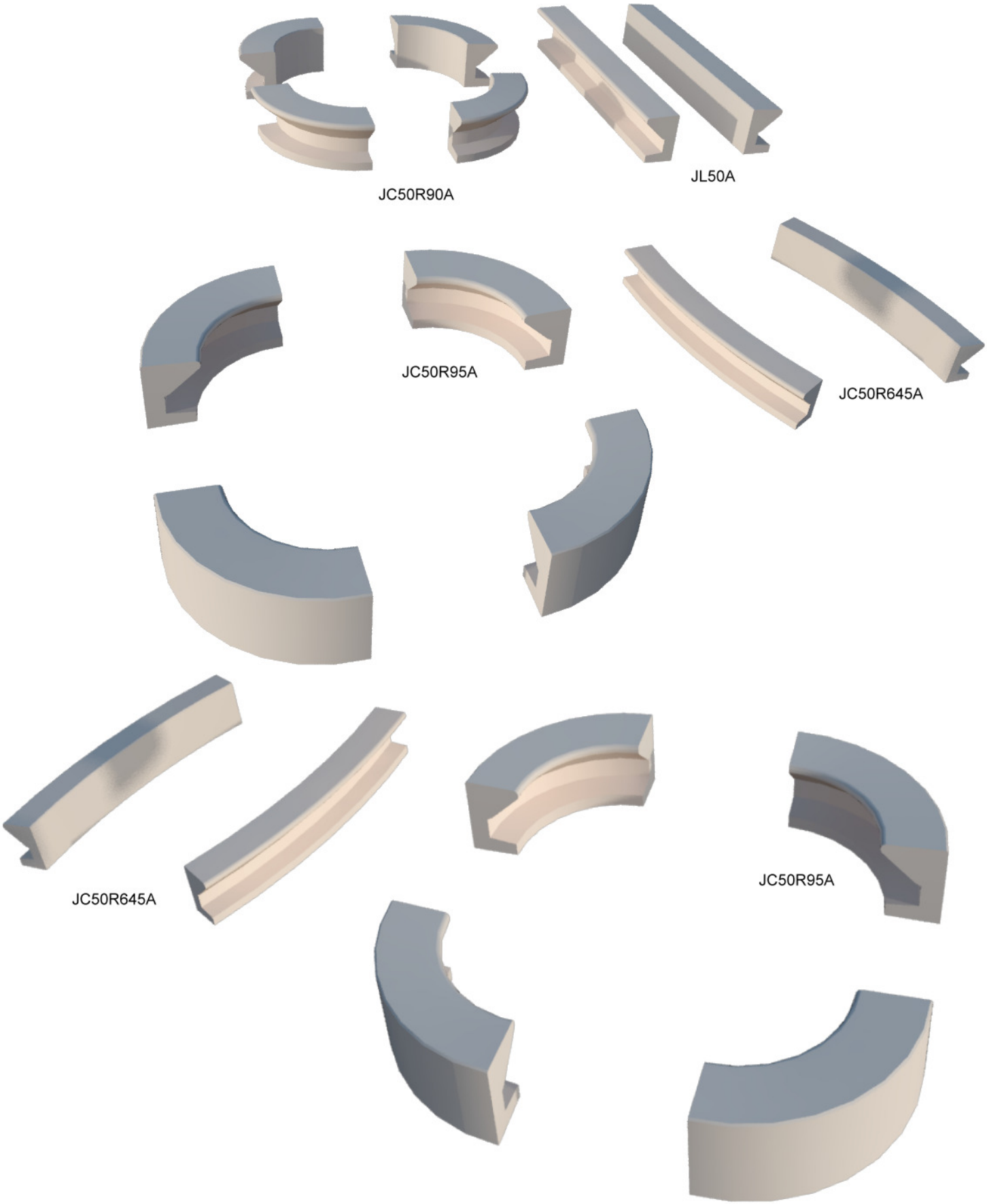

BORDURA H=35

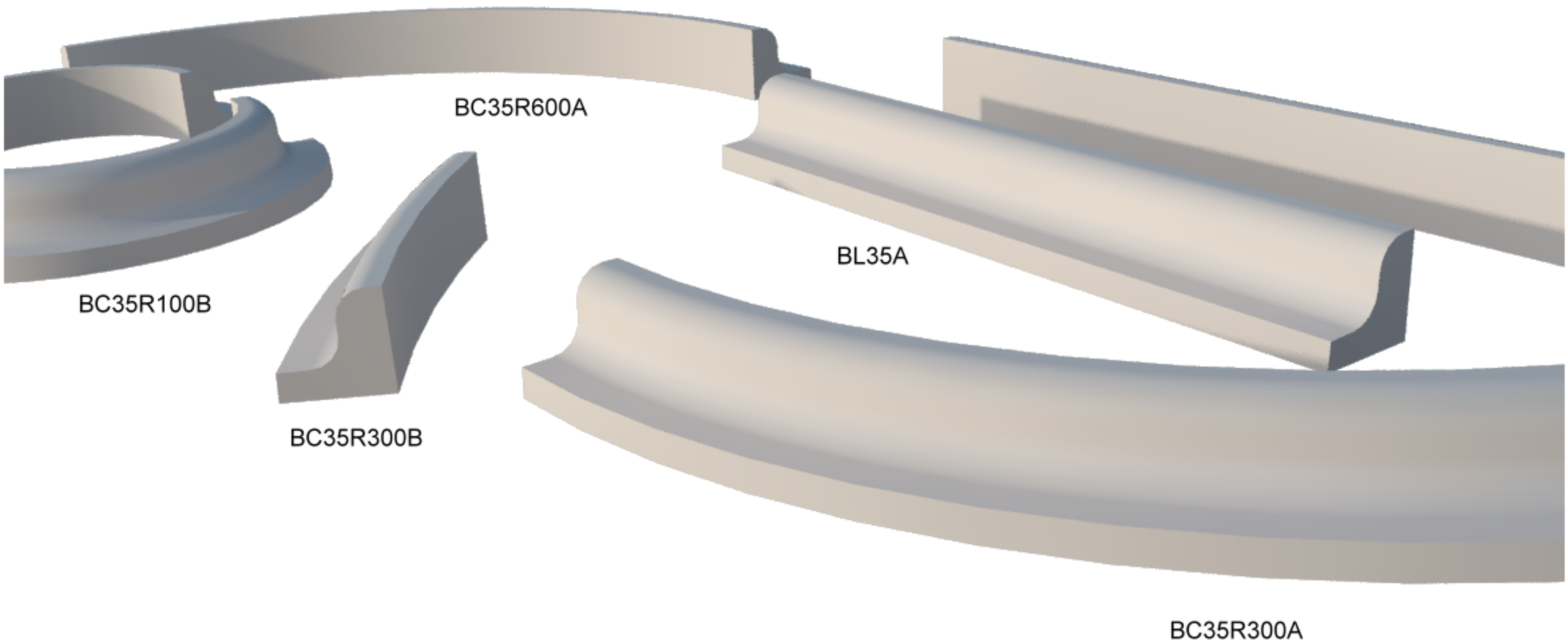
BC35R600A
BC35R100B
BC35R300B
BL35A
BC35R300A

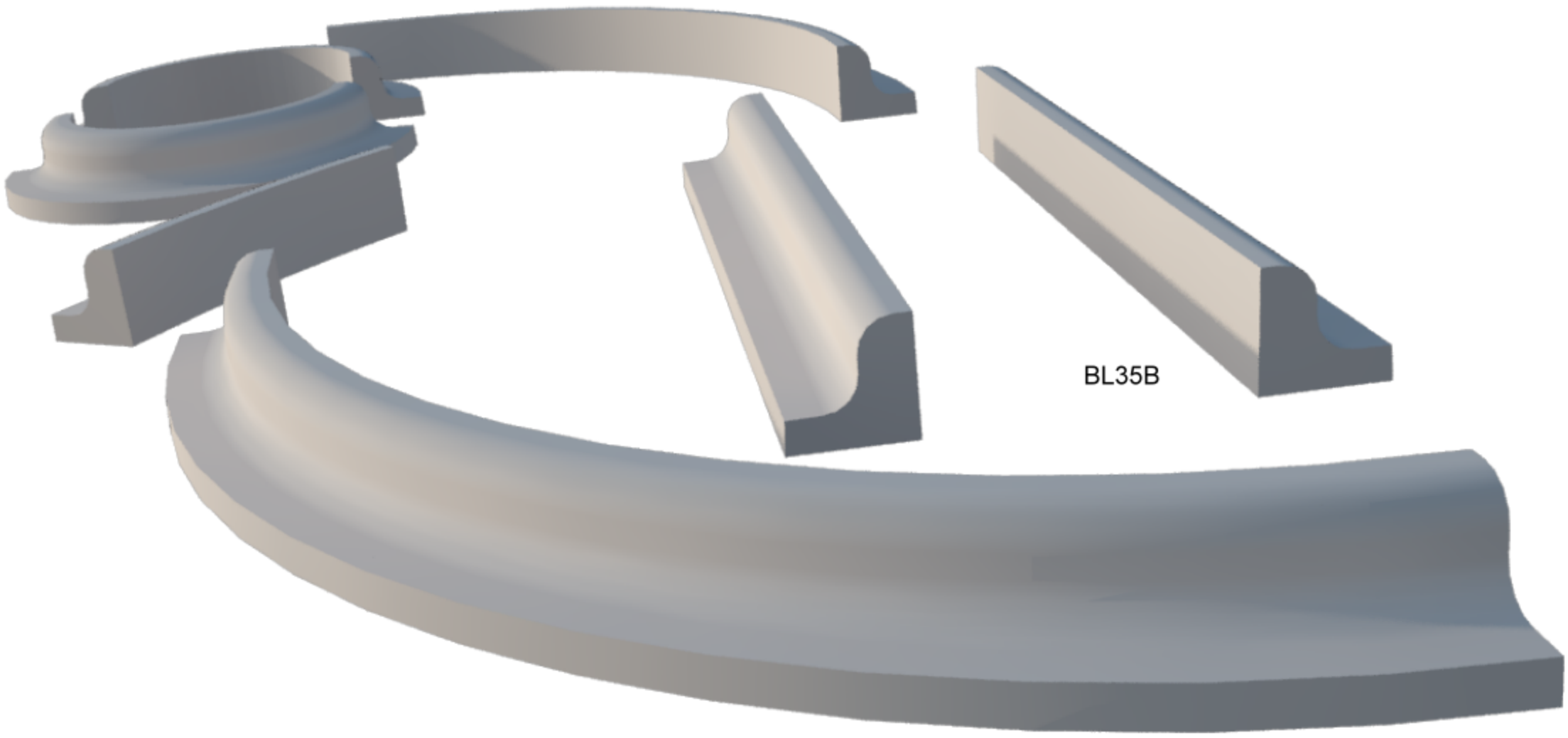
BL35B
BC35R300A

# BORDURA H=45

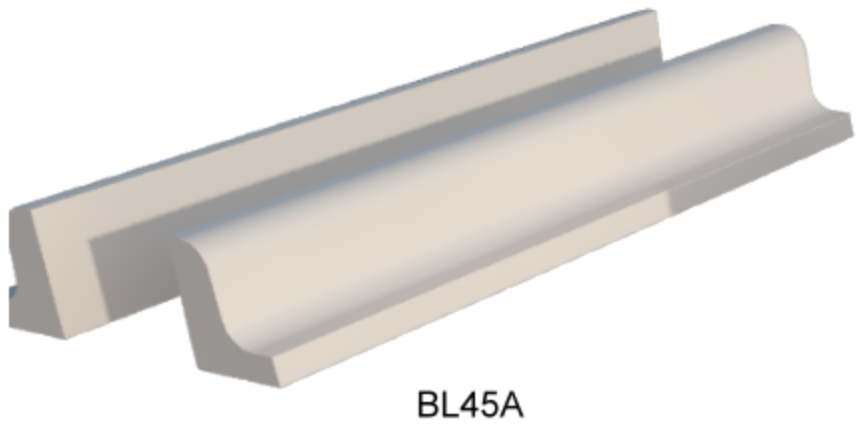

BL45A

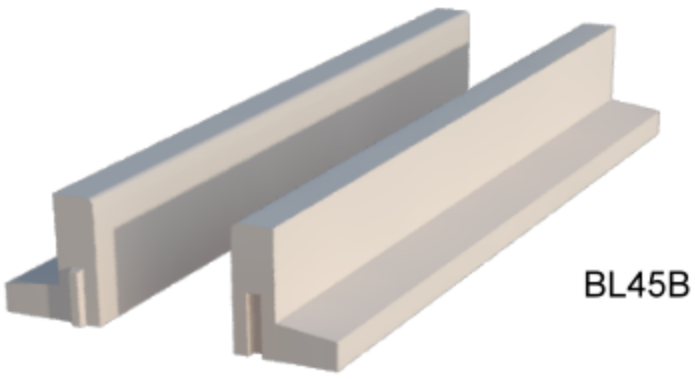

BL45B

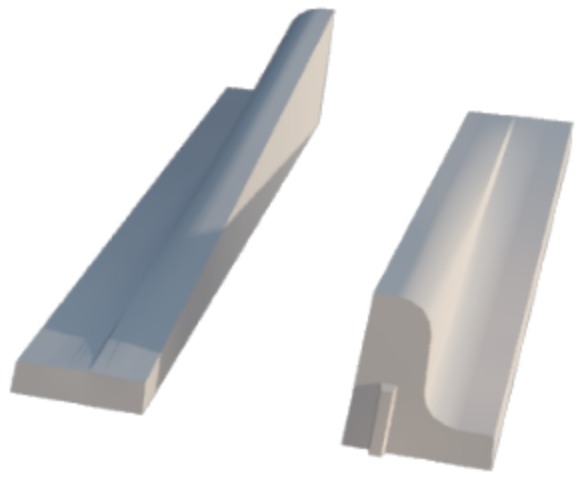

BL45V2

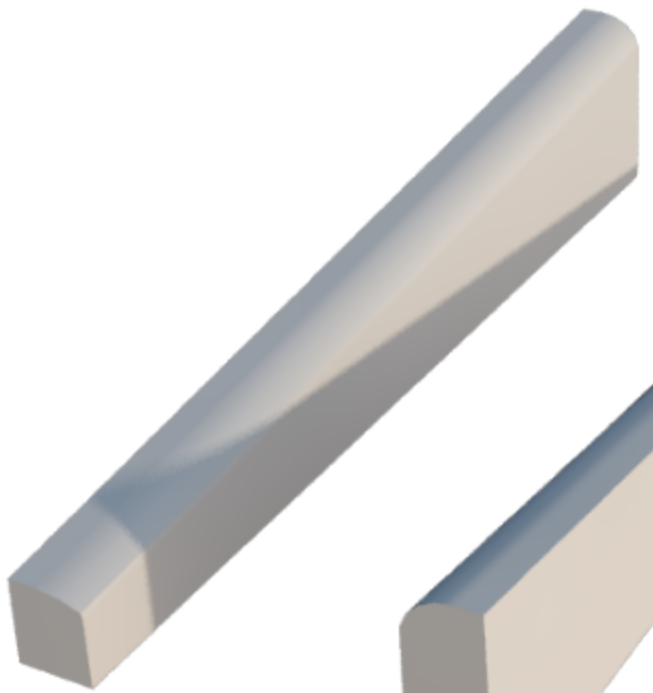

BL45V2

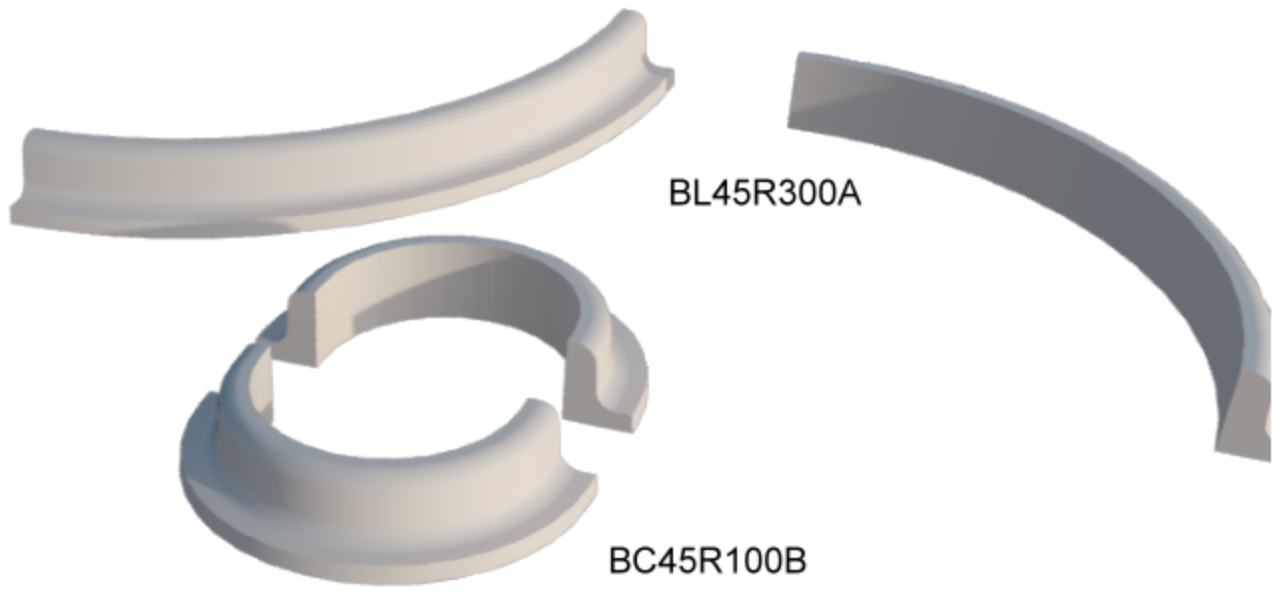

BL45R300A

BC45R100B

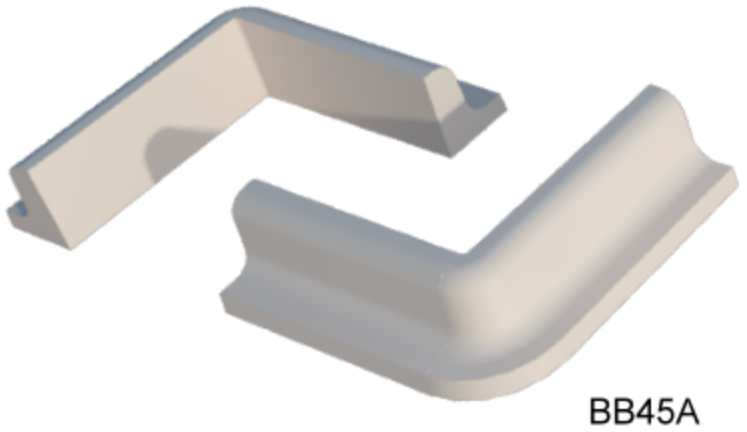

BB45A

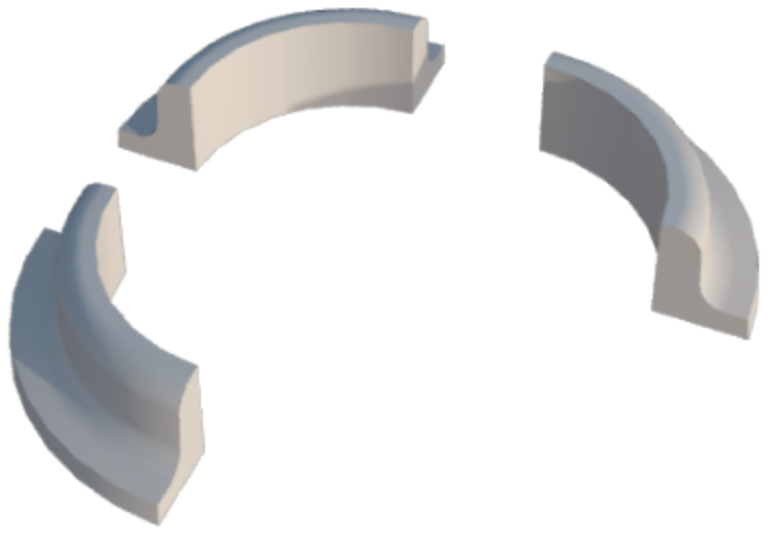

| |
|---|
| volum ( mc ) |
| |
| sectiune ( mp ) |
| |
| greutate ( ton ) |
| |
| |
| volum ( mc ) |
| |
| sectiune ( mp ) |
| |
| greutate ( ton ) |
| |
| |
| volum ( mc ) |
| |
| sectiune ( mp ) |
| |
| greutate ( ton ) |
| |
| |
| volum ( mc ) |
| |
| sectiune ( mp ) |
| |
| greutate ( ton ) |
| |

## coduri de identificare borduri

prima literă

B = bordura
J = jardiniera
EJ = acoperire jardiniera existenta

a doua literă

L = liniar
C = circular
B = bidimensionala

numar

45 = inaltime
35 = inaltime
50 = inaltime

text

V1 = inaltime variabila
V2 = inaltime variabila
R100 = raza
R300 = raza
R600 = raza

variatie aceeasi piesa

A
B
C
D
E

IP = inceperea productie de la lansare comenzi
(cu verificare capacitatii de productie a fabricii)
CP = capacitate de productie

## BL45A

| volum ( mc ) |
|---|
| 0,27 |
| sectiune ( mp ) |
| 0,09 |
| greutate ( ton ) |
| 0,675 |

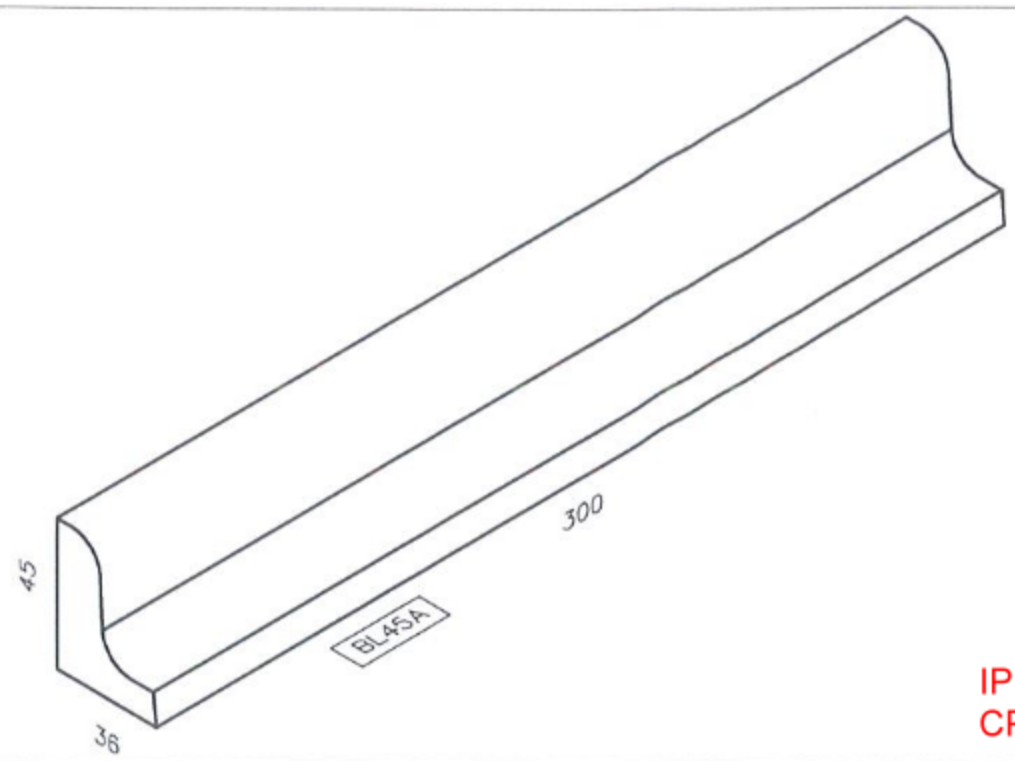


IP = 1 saptamana
CP = 10buc/zi

## BL35A

| volum ( mc ) |
|---|
| 0,225 |
| sectiune ( mp ) |
| 0,075 |
| greutate ( ton ) |
| 0,562 |

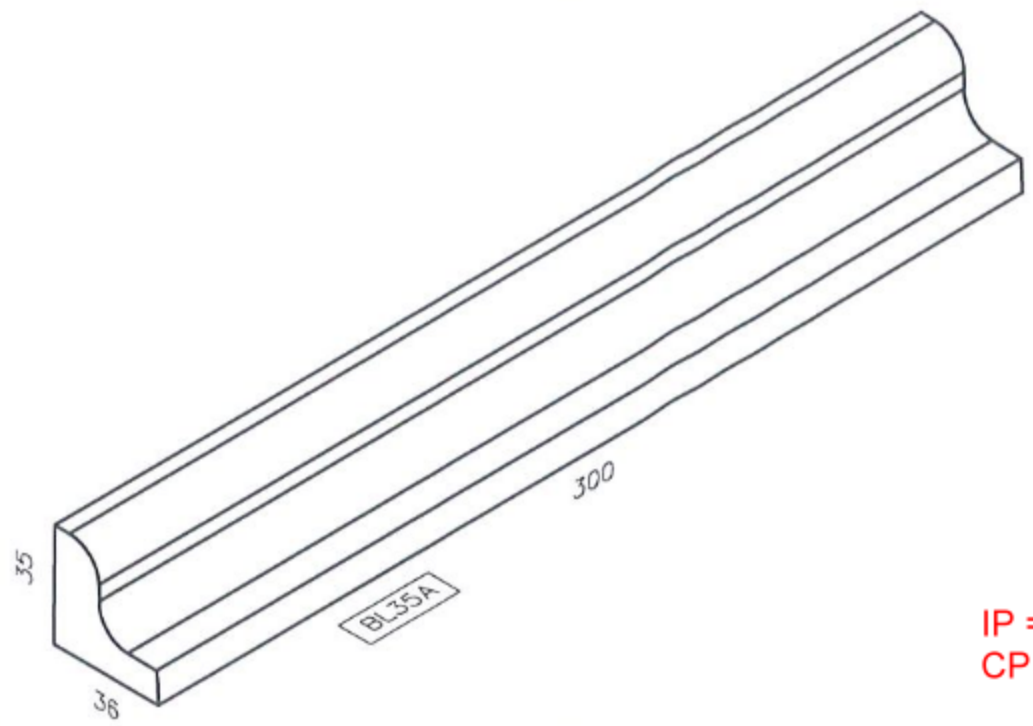


IP = 1 saptamana
CP = 30buc/zi

## BL45B

| volum ( mc ) |
|---|
| 0,27 |
| sectiune ( mp ) |
| 0,09 |
| greutate ( ton ) |
| 0,675 |

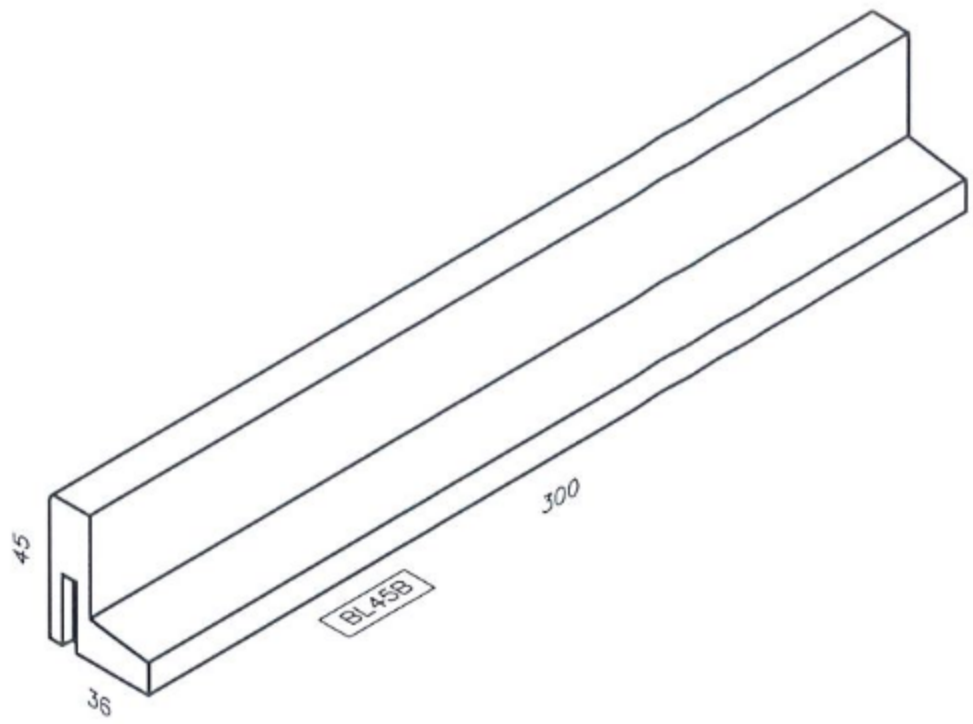


IP = 1 saptamana
CP = 10buc/zi

## BL45V1

| volum ( mc ) |
|---|
| 0,11 |
| sectiune ( mp ) |
| VAR. |
| greutate ( ton ) |
| 0,275 |

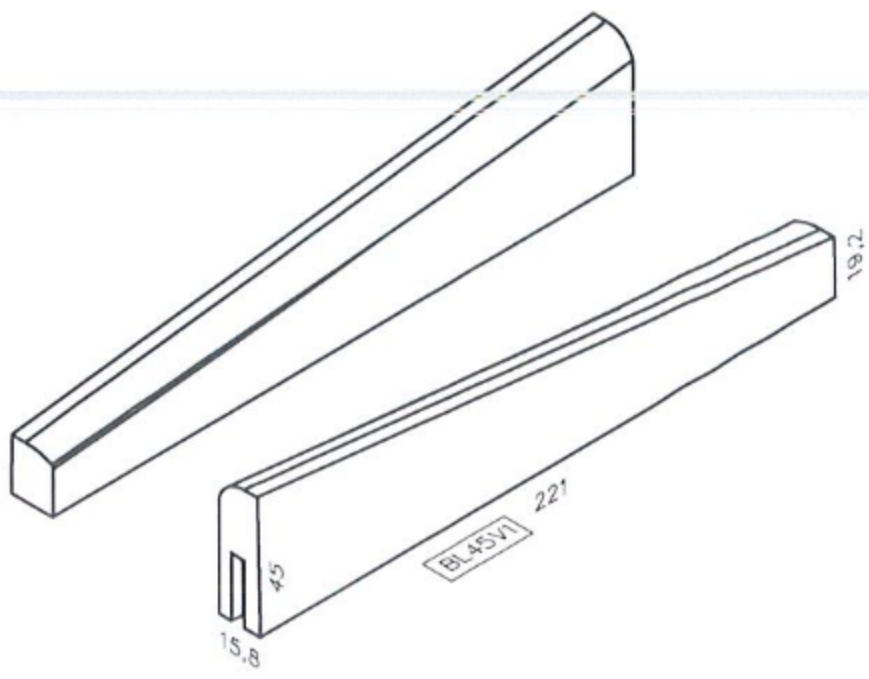


IP = 1 saptamana
CP = 2 buc/zi

## BL45V2

| volum ( mc ) |
|---|
| 0,19 |
| sectiune ( mp ) |
| VAR. |
| greutate ( ton ) |
| 0.47 |

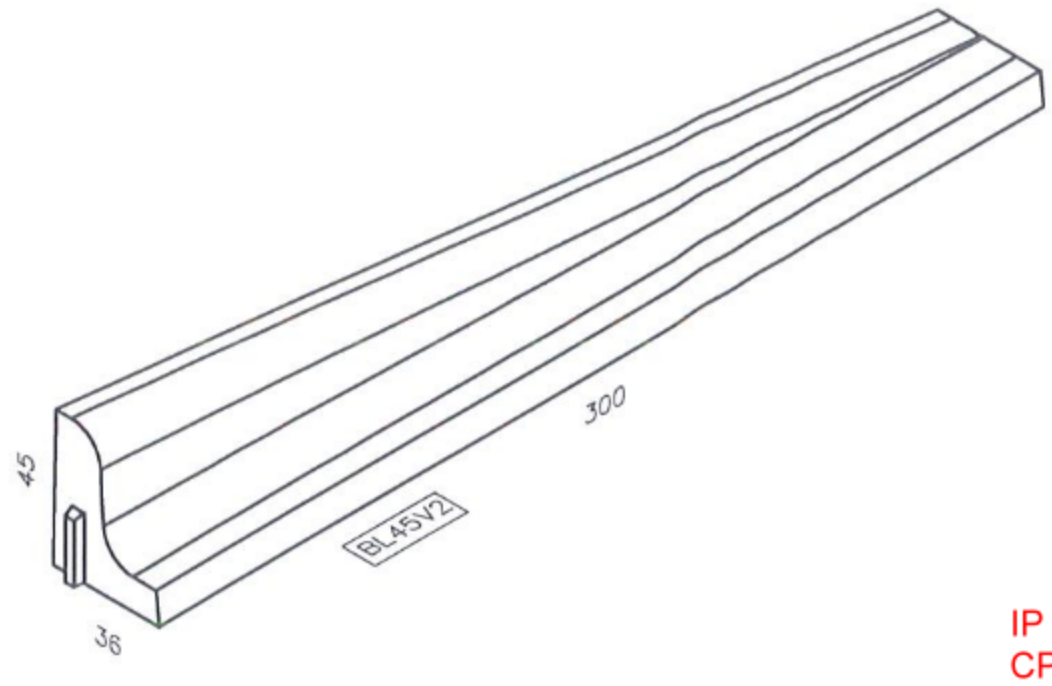


IP = 1 saptamana
CP = 2 buc/zi

## BC45R100A

| volum ( mc ) |
|---|
| 0,235 |
| sectiune ( mp ) |
| 0,09 |
| greutate ( ton ) |
| 0,588 |

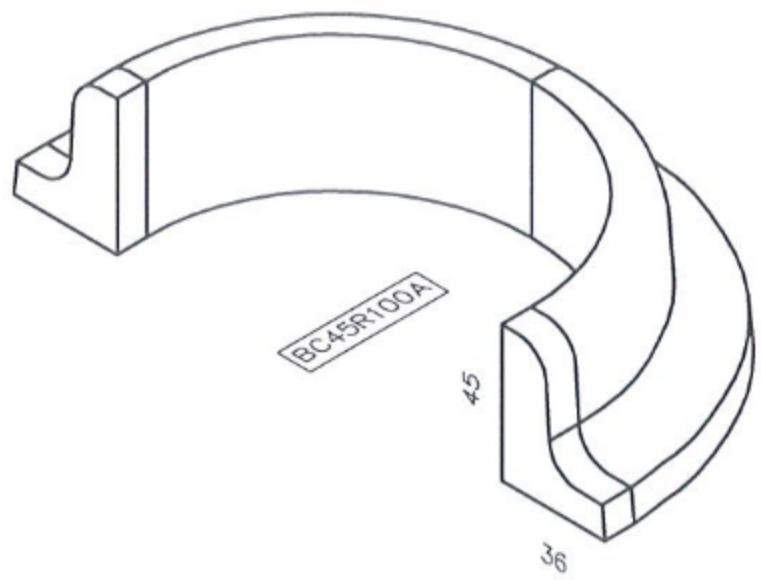


IP = 1 saptamana
CP = 2 buc/zi

## BC45R100B

| volum ( mc ) |
|---|
| 0,215 |
| sectiune ( mp ) |
| 0,09 |
| greutate ( ton ) |
| 0,538 |

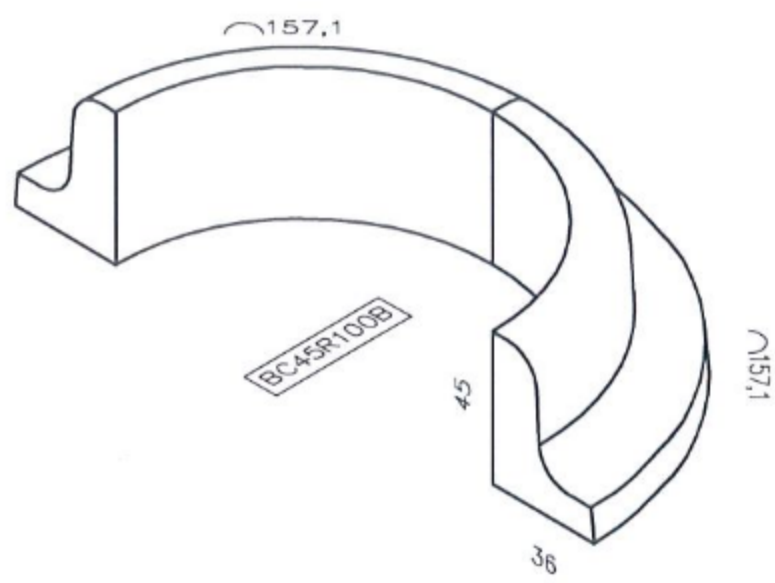


IP = 1 saptamana
CP = 2 buc/zi

## BC45R100C

| volum ( mc ) |
|---|
| 0,108 |
| sectiune ( mp ) |
| 0,09 |
| greutate ( ton ) |
| 0,27 |

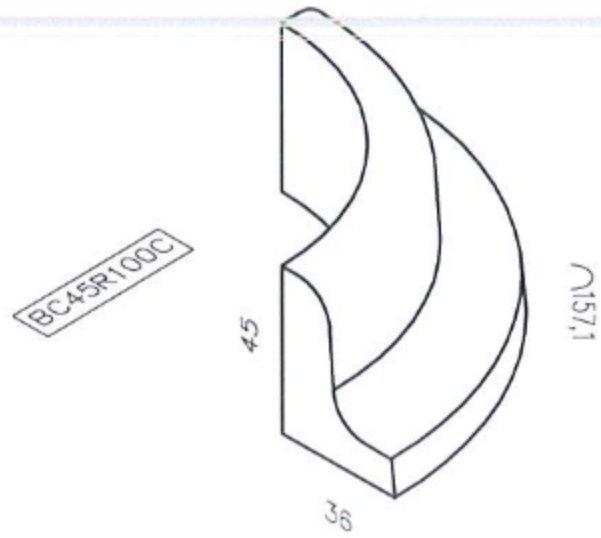


4 buc/zi

IP = 1 saptamana
CP = 4 buc/zi

## BC35R600A

| volum ( mc ) |
|---|
| 0,22 |
| sectiune ( mp ) |
| 0,075 |
| greutate ( ton ) |
| 0,55 |

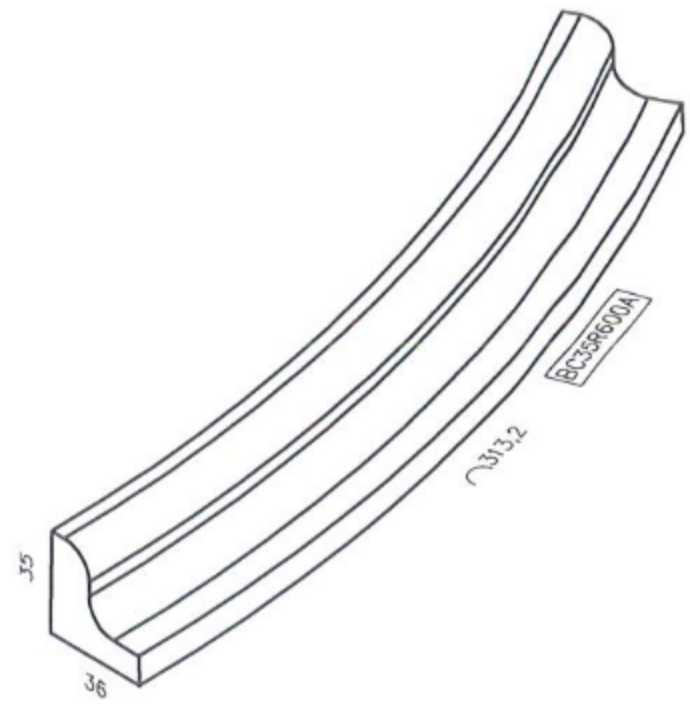


IP = 1 saptamana
CP = 2 buc/zi

## BC35R600B

| volum ( mc ) |
|---|
| 0,11 |
| sectiune ( mp ) |
| 0,075 |
| greutate ( ton ) |
| 0,275 |

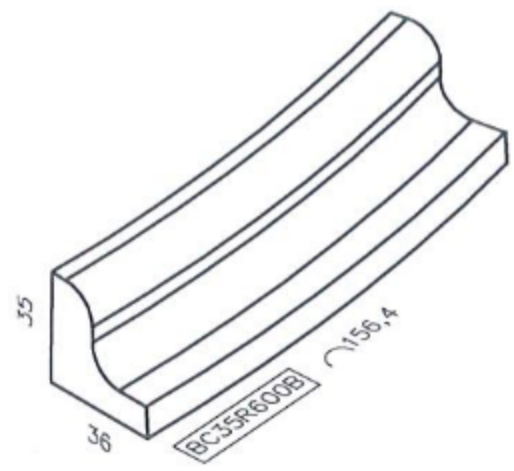


IP = 1 saptamana
CP = 4 buc/zi

## BC45R300A

| volum ( mc ) |
|---|
| 0,393 |
| sectiune ( mp ) |
| 0,09 |
| greutate ( ton ) |
| 0,983 |

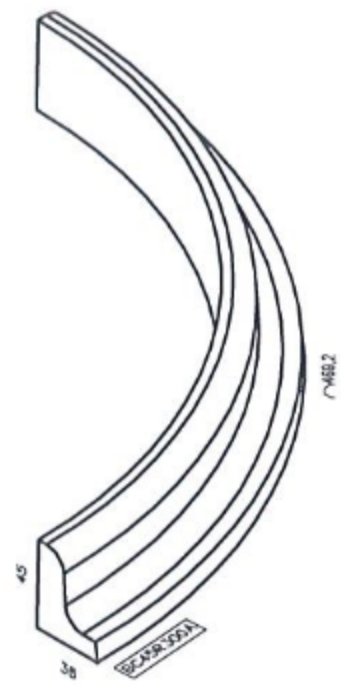


IP = 1 saptamana
CP = 2 buc/zi

## BC45R300B

| volum ( mc ) |
|---|
| 0,197 |
| sectiune ( mp ) |
| 0,09 |
| greutate ( ton ) |
| 0,492 |

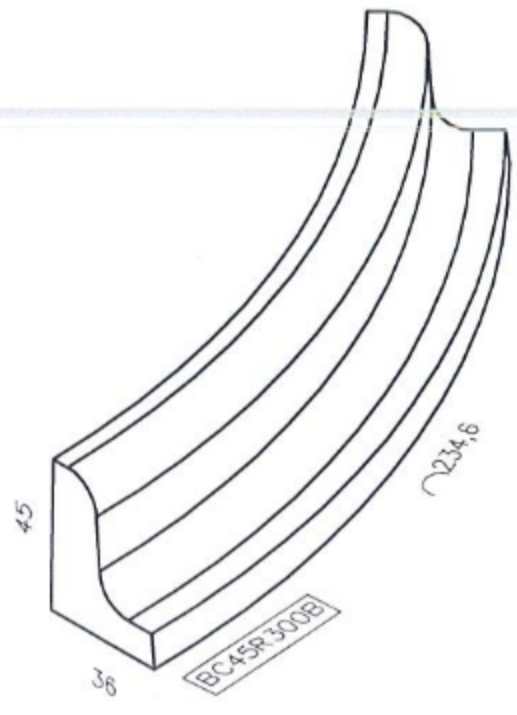


IP = 1 saptamana
CP = 4 buc/zi

| BC35R300A | |
|---|---|
| volum ( mc ) | 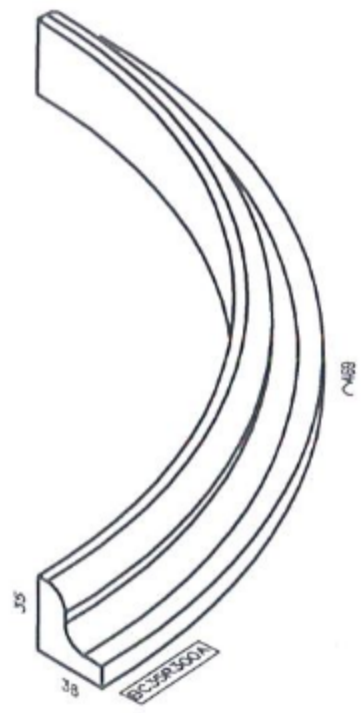  IP = 1 saptamana<br>CP = 4 buc/zi |
| 0,32 | |
| sectiune ( mp ) | |
| 0,075 | |
| greutate ( ton ) | |
| 0,80 | |

| BC35R300B | |
|---|---|
| volum ( mc ) | 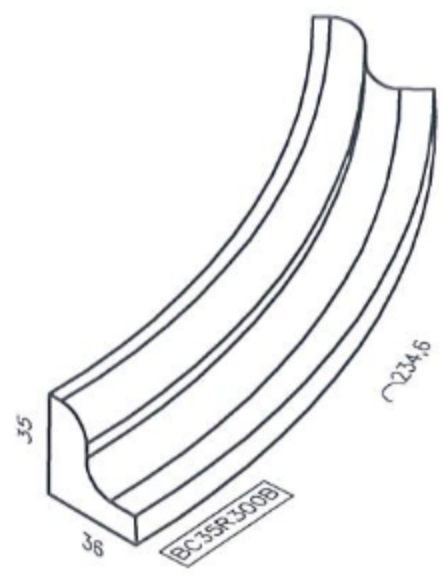  IP = 1 saptamana<br>CP = 8 buc/zi |
| 0,16 | |
| sectiune ( mp ) | |
| 0,075 | |
| greutate ( ton ) | |
| 0,40 | |

| BB45A | |
|---|---|
| volum ( mc ) | 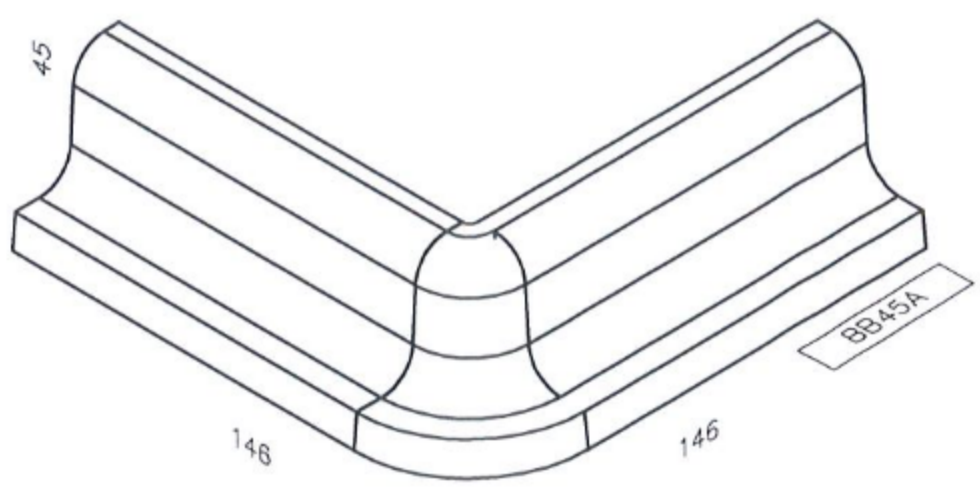  IP = 1 saptamana<br>CP = 2 buc/zi |
| 0,22 | |
| sectiune ( mp ) | |
| 0,09 | |
| greutate ( ton ) | |
| 0,55 | |

| BB35A | |
|---|---|
| volum ( mc ) | 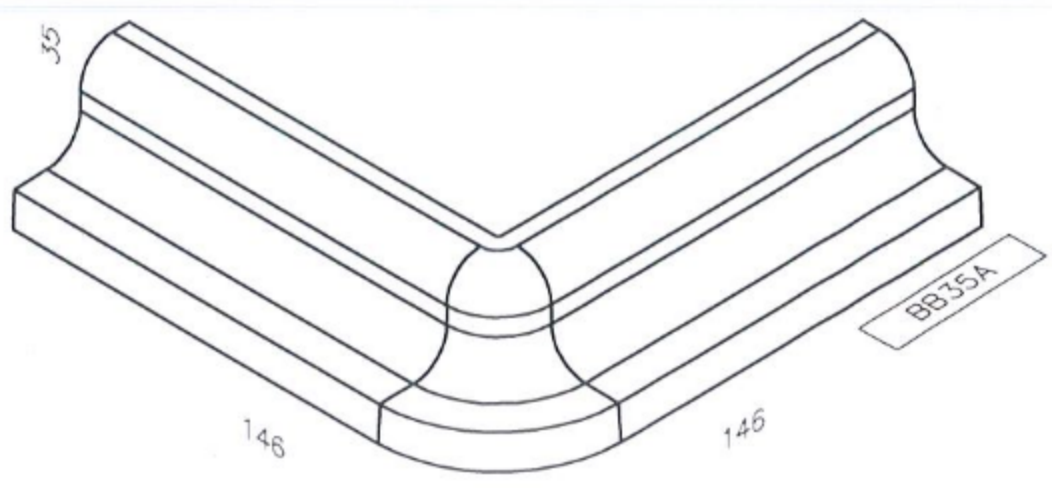  IP = 1 saptamana<br>CP = 2 buc/zi |
| 0,18 | |
| sectiune ( mp ) | |
| 0,075 | |
| greutate ( ton ) | |
| 0,45 | |

| JL50A | |
|---|---|
| volum ( mc ) | 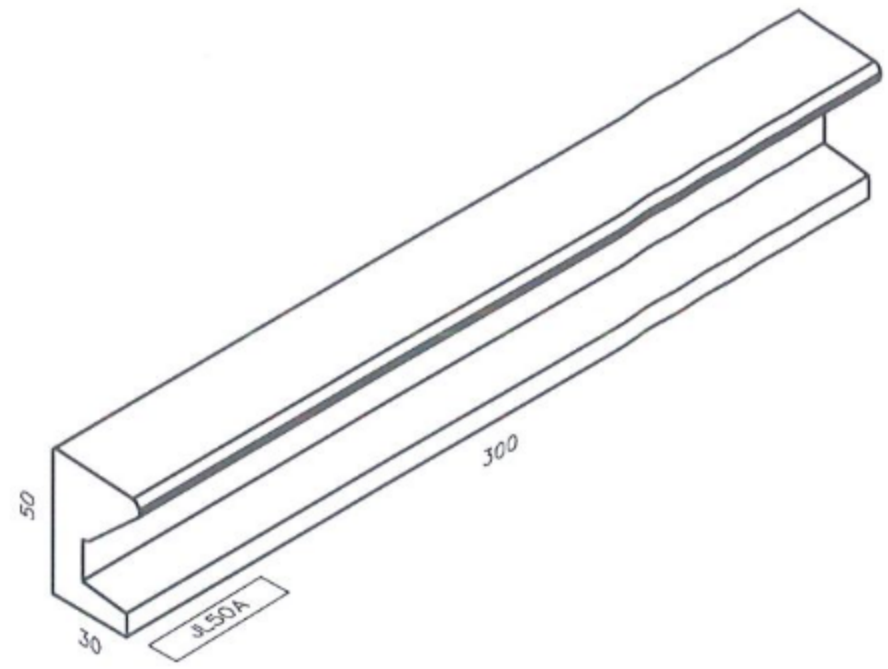  |
| 0,337 | |
| sectiune ( mp ) | |
| 0,112 | |
| greutate ( ton ) | |
| 0,843 | IP = 1 saptamana<br>CP = 5 buc/zi |

| JC50R645A | |
|---|---|
| volum ( mc ) | 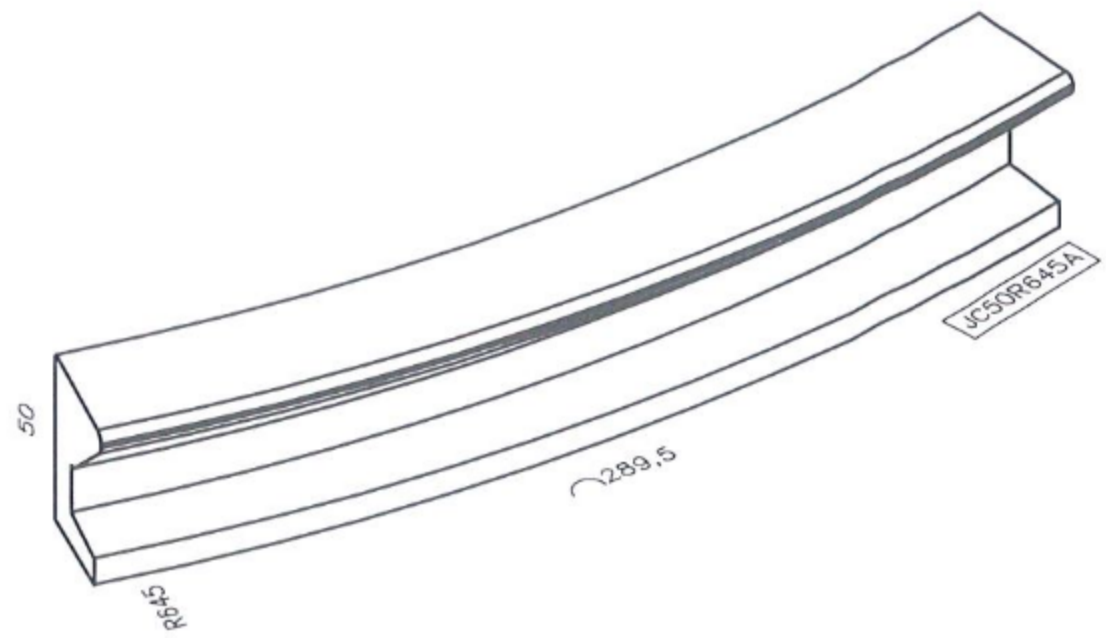  |
| 0,316 | |
| sectiune ( mp ) | |
| 0,112 | |
| greutate ( ton ) | |
| 0,790 | IP = 1 saptamana<br>CP = 1 buc/zi |

| JC50R90A | |
|---|---|
| volum ( mc ) | 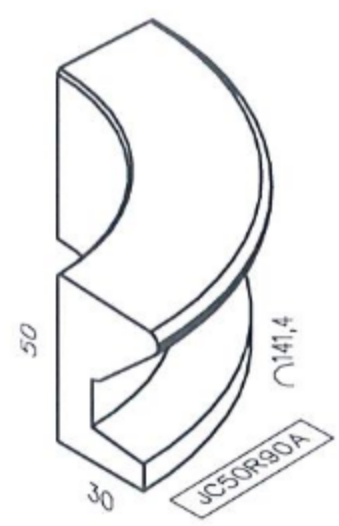  |
| 0,128 | |
| sectiune ( mp ) | |
| 0,112 | |
| greutate ( ton ) | |
| 0,32 | IP = 1 saptamana<br>CP = 1 buc/zi |

| JC50R95A | |
|---|---|
| volum ( mc ) | 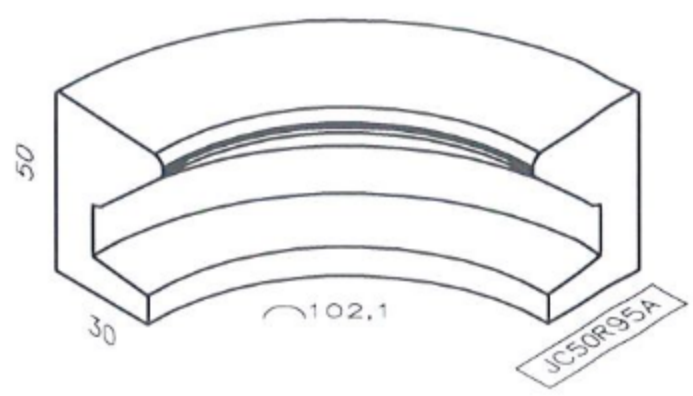  |
| 0,144 | |
| sectiune ( mp ) | |
| 0,112 | |
| greutate ( ton ) | |
| 0,36 | IP = 1 saptamana<br>CP = 1 buc/zi |

## EJL53

| volum ( mc ) |
|---|
| 0,07 |
| sectiune ( mp ) |
| 0,144 |
| greutate ( ton ) |
| 0,175 |

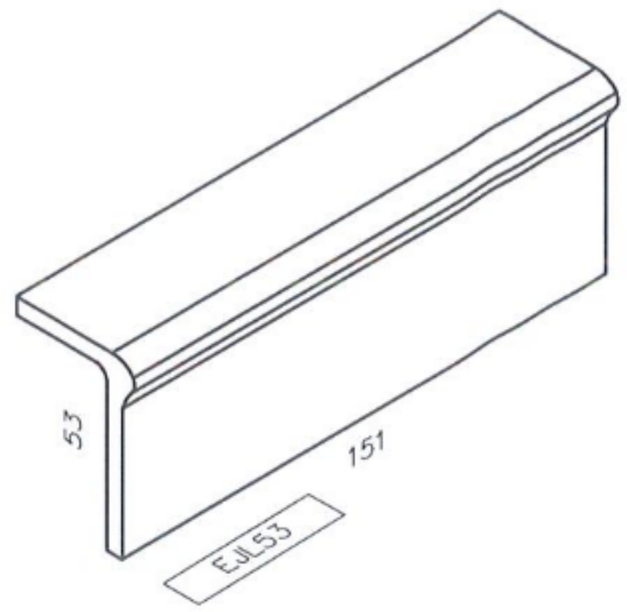


IP = 1 saptamana
CP = 6 buc/zi

## EJC53

| volum ( mc ) |
|---|
| 0,05 |
| sectiune ( mp ) |
| 0,044 |
| greutate ( ton ) |
| 0,125 |

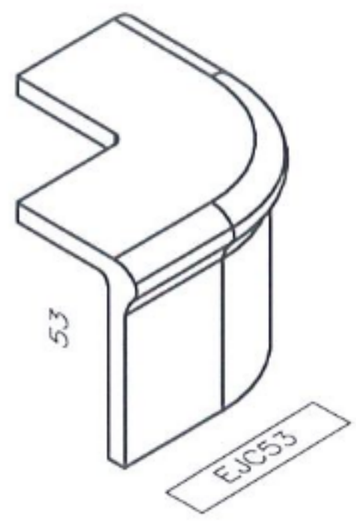


IP = 1 saptamana
CP = 4 buc/zi

## BC35R100B

| volum ( mc ) |
|---|
| 0,18 |
| sectiune ( mp ) |
| 0,075 |
| greutate ( ton ) |
| 0,45 |

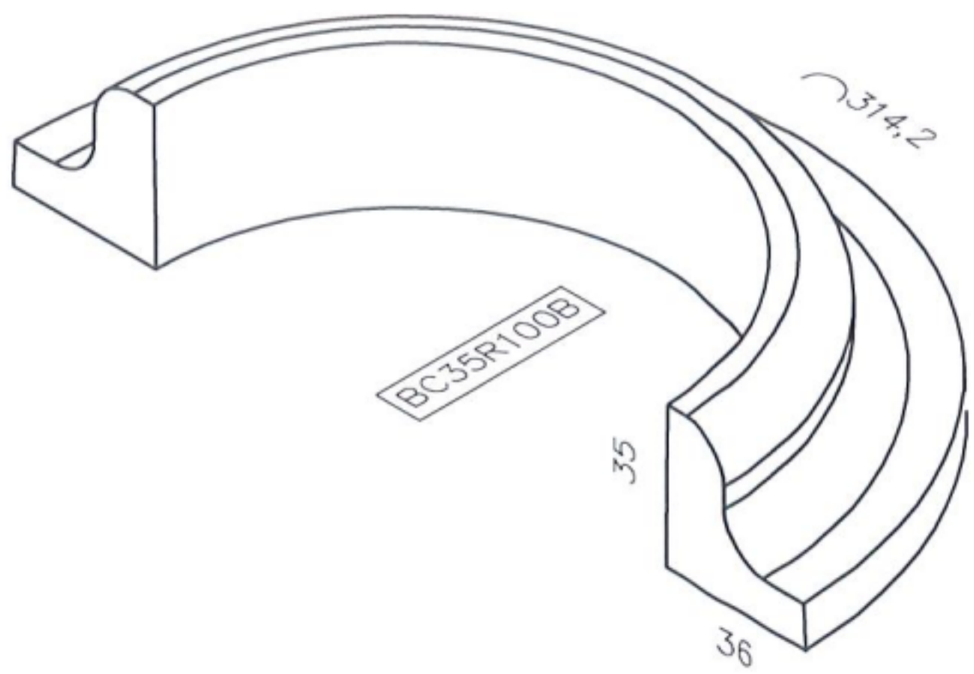


IP = 1 saptamana
CP = 4 buc/zi

## BL35B

| volum ( mc ) |
|---|
| 0,225 |
| sectiune ( mp ) |
| 0,075 |
| greutate ( ton ) |
| 0,562 |

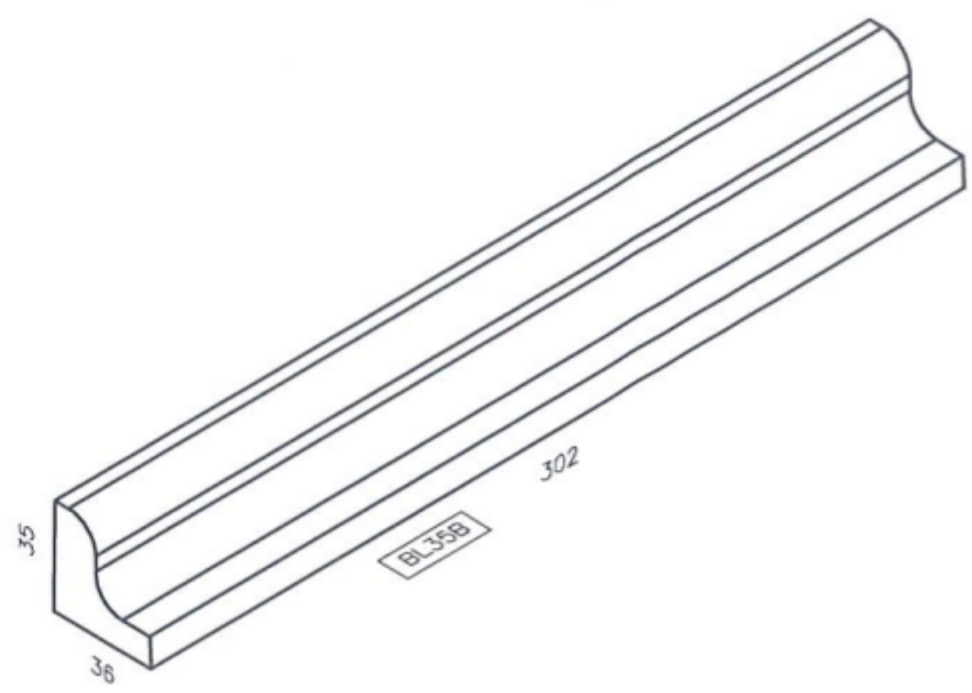


IP = 1 saptamana
CP = 32 buc/zi